No. 99MAB044M3 / カンタマイク ユーザーズマニュアル

No. 99MAB044M3 / QuantuMike User's Manual

Model
MDE-MX
MDE-PX

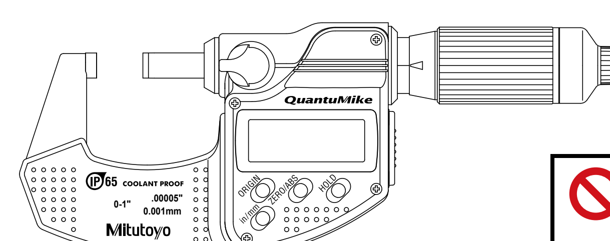

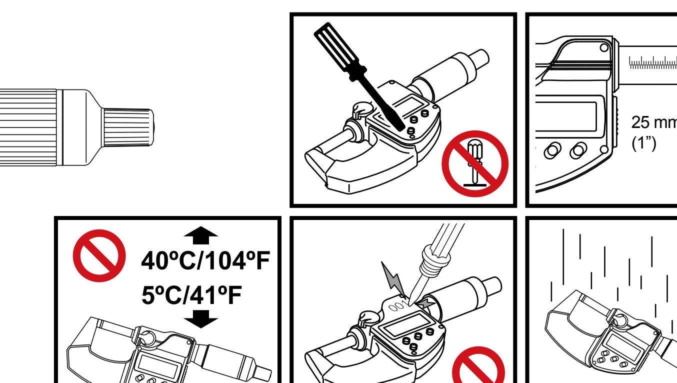

1 2 3 4 ⓘ

1

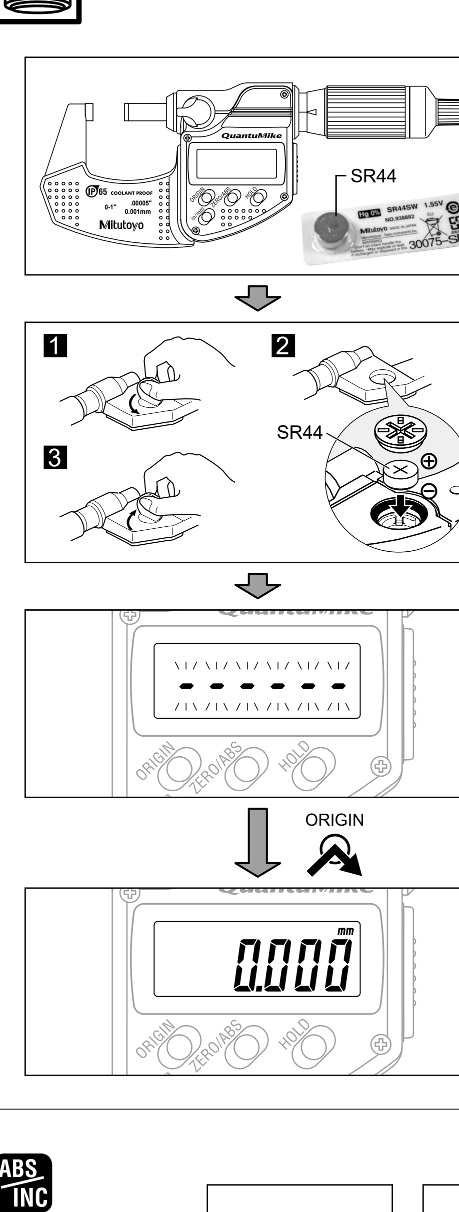

2

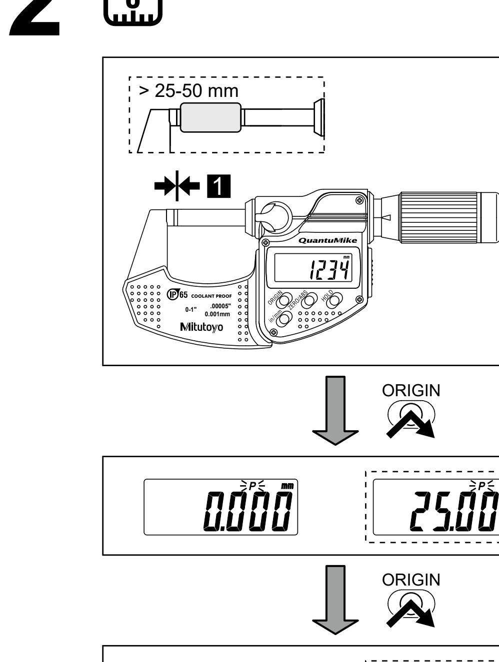

3

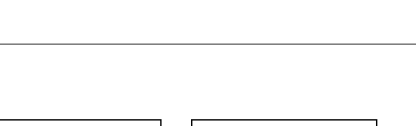

4

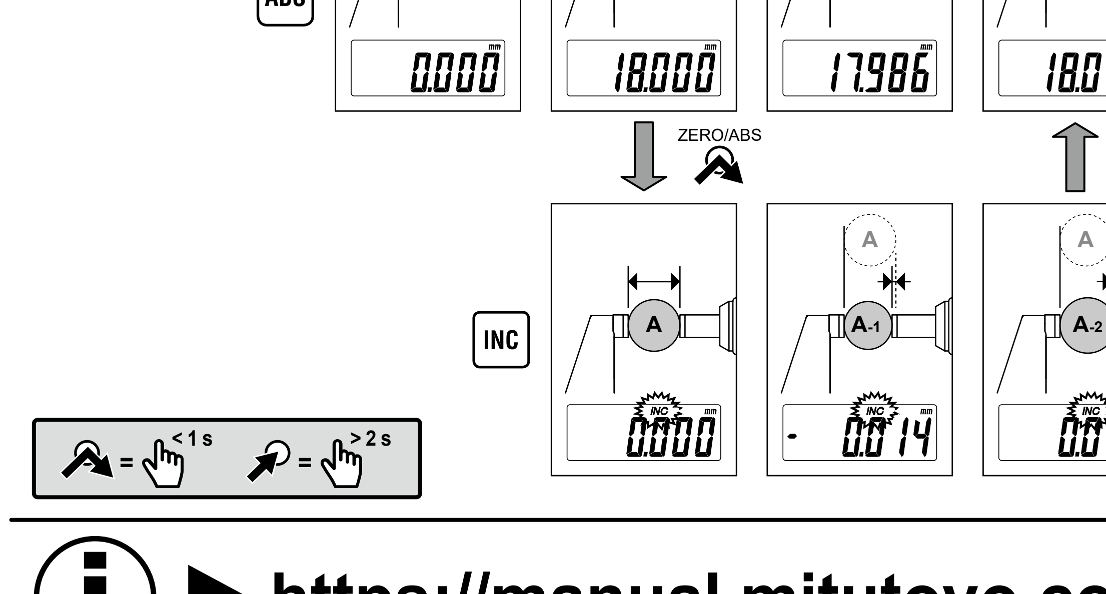

ⓘ ▶ https://manual.mitutoyo.co.jp

カンタマイク (ja)

►安全に関するご注意

商品のご使用に当たっては、記載の仕様・機能・使用上の注意に従ってご使用ください。
それ以外でご使用になりますと安全性を損なうおそれがあります。

►海外移転に関するご注意

本商品は「外国為替及び外国貿易法」の規制対象品です。本商品やその技術を海外移転する場合は、事前に弊社にご相談ください。

⚠ 警告 死亡や重度の障害を招く可能性のあるリスクを示します。

- 電池は乳幼児の手の届かない所に置いてください。万一、飲み込んだ場合には、直ちに医師と相談してください。
- 電池はショート、分解、加熱、火に入れるなどしないでください。
- 万一、電池のアルカリ性溶液がもれて皮膚や衣服に付着した場合にはきれいな水で洗い流し、目に入ったときはきれいな水で洗った後、直ちに医師の治療を受けてください。

⚠ 注意 軽度の障害を招く可能性のあるリスクを示します。

- 電池は充電式ではないので充電しないでください。＋−を正しく入れてください。液もれや破裂のおそれがあり、機器の故障、けがなどの原因となります。
- 本商品の測定部分は鋭利に尖っています。身体を傷つけないよう、取り扱いには十分気をつけてください。

分別処理を行っている欧州諸国で電気・電子機器の廃棄をする際のご注意

商品または包装に記されたこのシンボルマークは、欧州諸国でこの商品を廃棄する時に一般家庭ゴミと一緒に捨てないようにするためのものです。WEEE（廃電気電子機器）を土壌に埋め立てする量を減らし環境への影響を低減するために、商品の再利用とリサイクルにご協力ください。本商品の廃棄方法については、お求めの販売店、または弊社営業の窓口にご相談ください。

電磁両立性について

本商品は、EMC指令および英国電磁両立性規制に適合していますが、この要求を超える電磁妨害を受けた場合は保証外となり、適切な対策が必要となります。
本商品は、静電気による電磁妨害により、一時的に表示がちらついたり、消える場合がありますが、電磁妨害解消後は正常に復帰します。

CEマーキング／UKCAマーキング

EMC指令／電磁両立性規制：EN 61326-1
Immunity test requirement：Clause 6.2 Table 2
Emission limit：Class B

RoHS指令／電気電子機器における特定有害物質の制限規制：EN IEC 63000

使用上の注意

- 使用前に下記事項に注意して必ず基点を確認してください。
  - 急激な温度変化は避け、部屋の温度に十分なじませてください。
  - 測定面及び基点調整用基準器の面を鹿皮、ガーゼ等で油・ゴミを取り除いてください。
  - 使用する姿勢で基点を合わせてください。
  - 一定の測定力を加えるために定圧装置を使用してください。
  - 定期検査を受けている基点調整用基準器を使用してください。
- 3か月以上ご使用にならない場合には、本商品から電池を取り外して保管してください。電池の液もれで本商品を破損するおそれがあります。
- 使用後は清掃し、防錆処理を行ってください。錆は故障の原因となります。

いつでも見られるように本書を大切に保管ください。

詳しい説明は、https://manual.mitutoyo.co.jpをご覧ください。

QuantuMike (de)

►Sicherheitshinweise

Um die Sicherheit des Anwenders zu gewährleisten, ist das Gerät unter Befolgung der in vorliegender Bedienungsanleitung aufgeführten Anweisungen und Spezifikationen zu bedienen. Die Nichteinhaltung der Anweisungen kann die Sicherheit beeinträchtigen.

►Hinweise zur Exportkontrolle

Begehen Sie keine Handlungen, die bezüglich der Ausfuhr oder Wiederausfuhr von Waren direkt oder indirekt gegen die Gesetze oder Vorschriften Japans, Ihres Landes oder eines anderen internationalen Vertrages verstoßen könnten.

⚠WARNUNG Weist auf Risiken hin, die zum Tod oder zu schweren Verletzungen führen können.

- Bewahren Sie Batterien/Akkus stets außerhalb der Reichweite von Kindern auf. Im Falle eines Verschluckensist sofort ein Arzt zu konsultieren.
- Batterien dürfen niemals kurzgeschlossen, zerlegt, oder verformt werden oder mit extremer Hitze oder Flammen in Berührung kommen.
- Wenn alkalische Batterieflüssigkeit in die Augen gelangt, spülen Sie die Augen sofort mit sauberem Wasser aus und suchen Sie einen Arzt auf. Wenn alkalische Batterieflüssigkeit in Kontakt mit der Haut kommt, spülen Sie den freiliegenden Bereich gründlich mit sauberem Wasser.

⚠ACHTUNG Weist auf Risiken hin, die zu leichten oder mittelschweren Verletzungen führen können.

- Unternehmen Sie keinen Versuch, die Primärbatterie aufzuladen oder den Plus- und Minus-Anschluss beim Einbau umzukehren. Eine unsachgemäße Handhabung oder Montage der Batterie kann dazu führen, dass die Batterie explodiert oder ausläuft sowie zu schweren Körperverletzungen oder Fehlfunktionen.
- Handhaben Sie die scharfen Messflächen dieses Produkts stets mit Vorsicht, um Verletzungen zu vermeiden.

Entsorgung von gebrauchten elektrischen und elektronischen Geräten (unter Nutzung der in europäischen Ländern vorgesehenen Mülltrennsysteme)

Dieses Symbol auf dem Produkt oder seiner Verpackung basiert auf der WEEE-Richtlinie (Richtlinie zu Elektro- und Elektronik-Altgeräten). Darin wird darauf hingewiesen, dass dieses Produkt nicht als Haushaltsabfall zu behandeln ist. Um die Auswirkungen auf die Umwelt zu verringern und das Deponievolumen zu minimieren, unterstützen Sie bitte Wiederverwertung und Recycling.
Bitte wenden Sie sich an Ihren Händler oder das nächstgelegene Mitutoyo-Verkaufsbüro, um Anweisungen zur Entsorgung des Produkts zu erhalten.

EU
Hg

Entsorgung von Altbatterien- und Akkus (unter Nutzung der in europäischen Ländern vorgesehenen Mülltrennsysteme)

Batterien und Akkus, die Schwermetalle wie Quecksilber, Blei und Kadmium enthalten, verursachen bei unsachgemäßer Entsorgung Schadstoffbelastungen der Umwelt. Wenn sie verbrannt werden, werden bestimmte Chemikalien in die Luft freigesetzt oder in den Ascherückständen des Verbrennungsprozesses konzentriert. Diese können zu Gesundheitsrisiken für Menschen und Tiere führen und auch die Umwelt insgesamt schädigen.
Zur Einhaltung der gesetzlichen Bestimmungen wurden die Batterie bzw. die Verpackung mit dem Symbol einer durchgestrichenen Abfalltonne markiert. Dieses Symbol weist darauf hin, dass die Entsorgung von Batterien als Hausmüll strikt untersagt ist. Stattdessen müssen die Batterien gemäß separaten Sammel- und Recyclingvorschriften entsorgt werden. Eine zusätzliche Markierung weist auf den in der Batterie enthaltenen Schwermetallgehalt hin (z.B. Cd = Cadmium, Hg = Quecksilber, Pb = Blei), wenn dieser vorgeschriebene Werte überschreitet. Endverbraucher sind gesetzlich verpflichtet, Altbatterien vorschriftsmäßig zu entsorgen. In den Mitutoyo-Niederlassungen und Vertragshändlern stehen Sammelbehälter zur kostenlosen Rücknahme bereit.

Elektromagnetische Verträglichkeit

- Dieses Produkt erfüllt die EMV-Richtlinie der EU sowie die britischen Vorschriften zur elektromagnetischen Verträglichkeit; wenn es jedoch elektromagnetischen Störungen ausgesetzt wird, die diese Anforderungen überschreiten, erlischt die Garantie und es sind entsprechende Maßnahmen erforderlich.
- Die Anzeige dieses Geräts kann aufgrund elektromagnetischer Störungen flackern oder zeitweilig ausfallen. Sobald die Störungsquelle ausgeschaltet ist, kehrt die Anzeige zur normalen Ansicht zurück.

CE-Kennzeichnung

EMV-Richtlinie: EN 61326-1
Störfestigkeit: Abschnitt 6.2 Tabelle 2
Emissionsgrenzwert: Klasse B
RoHS-Richtlinie: EN IEC 63000

Vorsichtsmaßnahmen beim Gebrauch

- Gehen Sie beim Einstellen des Referenzpunktes unbedingt wie folgt vor.
  - Führen Sie die Einstellung nicht an Orten durch, die abrupten Temperaturschwankungen ausgesetzt sind. Geben Sie dem Messgerät ausreichend Zeit, sich der Raumtemperatur anzugleichen.
  - Wischen Sie Öl und Staub mit einem weichen Tuch oder einem Waschleder sowohl von den Messflächen als auch vom Einstellnormal ab.
  - Achten Sie, darauf, das Messgerät beim Einstellen des Referenzpunkts und beim Messen in gleicher Position zu halten.
  - Verwenden Sie eine Vorrichtung für konstante Kraft (z. B. Gefühlsratsche), um eine konstante Messkraft aufzuwenden.
  - Verwenden Sie ein Referenznormal, dass regelmäßig kalibriert wird.
- Wenn das Gerät voraussichtlich länger als drei Monate nicht benutzt wird, entfernen Sie den Akku und bewahren Sie ihn ordnungsgemäß auf. Andernfalls kann Flüssigkeit aus der Batterie austreten und die Bügelmessschraube beschädigen.
- Reinigen Sie das Gerät nach dem Gebrauch und behandeln Sie es mit Rostschutzmittel. Rost kann zu Fehlfunktionen führen.

BEWAHREN SIE DIESE ANLEITUNG ALS KÜNFTIGE REFERENZ AUF.

Weitere Informationen finden Sie unter https://manual.mitutoyo.co.jp.

QuantuMike (fr)

►Consignes de sécurité

Pour éviter tout risque de blessures, veillez à respecter les instructions et consignes qui figurent dans ce document. Dans le cas contraire, la sécurité peut être compromise.

►Remarques relatives à la législation en matière d'exportation

Abstenez-vous de toute action pouvant constituer, directement ou indirectement, une infraction aux lois et réglementations du Japon ou de tout autre pays, ou à n'importe quel autre traité international, en lien avec l'exportation ou la réexportation de toute marchandise.

⚠AVERTISSEMENT Signale des risques de blessures graves voire mortelles.

- Tenez toujours les piles hors de portée des enfants et, en cas d'ingestion, consultez immédiatement un médecin.
- Les piles ne doivent jamais être mises en court-circuit, démontées, déformées ni exposées à une chaleur ou des flammes extrêmes.
- En cas de contact du liquide alcalin contenu dans une pile avec les yeux, rincez immédiatement les yeux à l'eau propre et consultez un médecin. En cas de contact du liquide alcalin contenu dans la pile avec la peau, rincez soigneusement la zone exposée à l'eau propre.

⚠ ATTENTION Signale des risques de blessures légères ou modérées.

- Ne tentez jamais de recharger la pile principale ou d'inverser les polarités. Une mauvaise manipulation ou installation de la pile pourrait entraîner une explosion de la pile, une fuite du liquide de la pile et/ou des blessures graves ou des dysfonctionnements.
- Manipulez toujours les surfaces de mesure coupantes de l'instrument avec précaution pour éviter toute blessure.

Traitement des déchets d'équipements électriques et électroniques (applicable dans les pays européens diposant de systèmes de collecte sélective)

Ce symbole sur le produit ou sur son emballage est basé sur la directive DEEE (directive sur les déchets d'équipements électriques et électroniques). Il indique que ce produit ne doit pas être traité comme un déchet ménager.
Afin de réduire l'impact environnemental et le volume des décharges, privilégiez le recyclage et la réutilisation.
Veuillez contacter votre revendeur ou Mitutoyo pour obtenir des instructions sur la mise au rebut du produit.

EU
Hg

Mise au rebut des piles et accumulateurs usagés (applicable dans les pays européens diposant de systèmes de collecte sélective)

Les piles et accumulateurs contenant des métaux lourds comme le mercure, le plomb et le cadmium peuvent contaminer l'environnement si les dispositions relatives à leur mise au rebut ne sont pas respectées. Lorsqu'ils sont incinérés, certains produits chimiques sont libérés dans l'air ou concentrés dans les résidus de cendres provenant du processus de combustion. Ceux-ci peuvent entraîner des risques pour la santé des humains et des animaux et endommager l'environnement en général.
Conformément aux dispositions légales, le symbole d'une "poubelle barrée" figure soit sur la pile, soit sur son emballage. Ce symbole indique que la mise au rebut des piles parmi les déchets ménagers est strictement interdite. Les piles doivent être éliminées conformément aux règles de collecte sélective et de recyclage en vigueur. Un marquage supplémentaire indique une présence significative de métaux lourds (Cd = cadmium, Hg = mercure, Pb = plomb par ex.), comme c'est le cas dans les piles. Les utilisateurs finaux doivent respecter la procédure de mise au rebut des piles usagées. Dans les points de vente Mitutoyo ou chez les distributeurs agréés, un collecteur est à leur disposition pour y déposer gratuitement les piles usagées.

Compatibilité électromagnétique (CEM)

- Ce produit est conforme a la directive CEM et à la réglementation britannique sur la compatibilité électromagnétique cependant, s'il subit une interférence électromagnétique qui dépasse ces exigences, il sera hors garantie et nécessitera la prise de mesures appropriées.
- L'affichage de cet instrument peut présenter un papillotement et même disparaître temporairement sous l'effet d'interférences magnétiques causées par une décharge électrostatique.

Marquage CE

Directive CEM: EN 61326-1
Exigences relatives à l'essai d'immunité: Clause 6.2 Tableau 2.
Limite d'émission: Classe B
Directive RoHS: EN IEC 63000

Précautions d'utilisation

- Veillez à régler le point zéro, en suivant les indications ci-dessous.
  - Le réglage doit être effectué dans un endroit non soumis à des variations brutales de température. Patientez suffisamment pour que la température de l'instrument se stabilise à la température de la pièce.
  - Essuyez les éventuelles traces d'huile ou la poussière sur les deux surfaces de mesure et sur l'étalon avec un chiffon ou une peau de chamois.
  - La position de l'instrument pendant la mesure doit être la même que lors du réglage du point zéro.
  - Utilisez un dispositif de blocage, à cliquet par exemple, pour garantir l'application d'une force de mesure constante.
  - Utilisez une pièce de référence, comme un étalon de réglage par exemple, régulièrement étalonnée.
- Si l'instrument ne doit pas être utilisé pendant une période prolongée de plus de trois mois, retirez la pile et rangez-la correctement. Dans le cas contraire, du liquide pourrait s'échapper de la pile et endommager l'instrument.
- Après utilisation, nettoyez l'appareil et appliquez un traitement antirouille. La rouille peut provoquer un dysfonctionnement.

CONSERVEZ CE DOCUMENT AFIN DE POUVOIR LE CONSULTER ULTÉRIEUREMENT.

Pour plus d'informations, consultez le site https://manual.mitutoyo.co.jp.

QuantuMike (it)

►Precauzioni di sicurezza

Per garantire la sicurezza dell'operatore, utilizzare questo strumento in conformità con le indicazioni e le specifiche fornite in questo manuale d'uso. La mancata osservanza delle istruzioni può compromettere la sicurezza.

►Note sui regolamenti in materia di esportazione

Non commettere un atto che possa, direttamente o indirettamente, violare qualsiasi legge o regolamento del Giappone, del paese di residenza o di qualsiasi altro trattato internazionale relativo all'esportazione o alla riesportazione di merci.

⚠AVVERTIMENTO Indica rischi che potrebbero causare morte o lesioni gravi.

- Tenere sempre le batterie fuori dalla portata dei bambini e, se ingerite, consultare immediatamente un medico.
- Le batterie non devono mai essere cortocircuitate, smontate, deformate o venire a contatto con calore eccessivo o fiamme.
- Se il liquido alcalino della batteria viene a contatto con gli occhi, sciacquare immediatamente gli occhi con acqua pulita e consultare un medico. Se il liquido alcalino della batteria viene a contatto con la pelle, sciacquare accuratamente l'area esposta con acqua pulita.

⚠ATTENZIONE Indica rischi che potrebbero causare lesioni lievi o moderate.

- Non tentare mai di caricare la batteria principale o di invertire i morsetti positivo-negativo durante il montaggio. La manipolazione o il montaggio inadeguati della batteria possono causare l'esplosione della batteria, perdite della batteria e/o gravi lesioni personali o malfunzionamenti.
- Trattare con cura tutte le superfici di misura del prodotto in modo da evitare lesioni.

Smaltimento di apparecchiature elettriche ed elettroniche (applicabile nei paesi europei con sistemi di raccolta differenziata)

Questo simbolo sul prodotto o sul suo imballaggio si basa sulla direttiva RAEE (Direttiva sui rifiuti di apparecchiature elettriche ed elettroniche). Indica che questo prodotto non deve essere trattato come rifiuto domestico.
Per minimizzare l'impatto ambientale e ridurre al minimo il volume delle discariche, si prega di offrire il proprio contributo nel programma di riuso e riciclo.
Per istruzioni su come smaltire il prodotto, contattare il rivenditore o l'ufficio vendite Mitutoyo più vicino.

EU
Hg

Smaltimento delle batterie e degli accumulatori scarichi (applicabile nei paesi europei con sistemi di raccolta differenziata)

Le batterie e gli accumulatori contenenti metalli pesanti quali mercurio, piombo e cadmio possono contaminare l'ambiente se non sono smaltiti in modo appropriato. In caso di incenerimento, alcune sostanze chimiche vengono rilasciate nell'aria o concentrate nel residuo di cenere del processo di combustione, provocando rischi per la salute dell'uomo e degli animali, nonché per l'ambiente in generale.
In accordo con le normative legali, il simbolo che rappresenta un "bidone con ruote sbarrato" è applicato sulla batteria o sul suo imballaggio. Questo simbolo indica che lo smaltimento delle batterie come rifiuti domestici è severamente proibito. Invece, le batterie devono essere smaltite secondo le regole di raccolta e riciclaggio separate. Un contrassegno aggiuntivo specifica il tipo di metallo pesante contenuto nella batteria (Cd = Cadmio, Hg = mercurio, Pb = piombo) se superiore ai livelli prescritti. Gli utenti finali sono obbligati per legge a procedere allo smaltimento in maniera conforme delle batterie scariche. Negli stabilimenti Mitutoyo o presso i distributori indicati è presente un contenitore di raccolta gratuito per lo smaltimento delle batterie precedentemente fornite.

Compatibilità elettromagnetica

- Questo prodotto è conforme alla Direttiva CEM e alla Normativa sulla Compatibilità Elettromagnetica del Regno Unito; tuttavia, se riceve un'interferenza elettromagnetica che supera questi requisiti, non sarà coperto dalla garanzia e richiederà misure appropriate.
- Il display dello strumento potrebbe sfarfallare o scomparire momentaneamente a causa di un'interferenza elettromagnetica provocata da una scarica elettrostatica. Tuttavia, una volta che l'interferenza sarà passata, il display tornerà a funzionare come di consueto.

Marcatura CE

Direttiva CEM: EN 61326-1
Requisito per il test di immunità: Clausola 6.2, Tabella 2.
Limite di emissione: Classe B
Direttiva RoHS: EN IEC 63000

Precauzioni per l'uso

- Assicurarsi di eseguire la regolazione del punto di riferimento seguendo i punti indicati di seguito.
  - Non effettuare la regolazione in luoghi in cui la temperatura cambia bruscamente. Stabilizzare termicamente lo strumento a temperatura ambiente.
  - Rimuovere l'olio e la polvere dalle due superfici di misura e dal misuratore master utilizzando una garza o un panno in pelle di camoscio.
  - Eseguire l'impostazione del punto di riferimento e la misurazione nella stessa posizione del prodotto.
  - Utilizzare un dispositivo a forza costante come un nottolino per applicare una forza di misura costante.
  - Utilizzare un master di calibrazione, soggetto a verifica periodica, come standard per il settaggio.
- Se non si utilizza lo strumento per più di tre mesi, rimuovere la batteria e conservarla separatamente. In caso contrario, il liquido potrebbe fuoriuscire dalla batteria e danneggiare lo strumento.
- Pulire lo strumento dopo l'uso e applicarvi antiruggine. La ruggine è causa di malfunzionamento.

CONSERVARE QUESTO MANUALE PER CONSULTAZIONI FUTURE.

Per ulteriori informazioni, consultare https://manual.mitutoyo.co.jp.

QuantuMike (en)

►Safety Precautions

To ensure operator safety, use this instrument in conformance with the directions and specifications given in this User's Manual. Non-conformance to the instructions may compromise safety.

►Notes on Export Regulations

Do not commit an act which could, directly or indirectly, violate any law or regulation of Japan, your country, or any other international treaty, relating to the export or re-export of any commodities.

⚠WARNING Shows risks that could result in death or serious injury.

- Always keep batteries out of reach of children, and if swallowed, consult a physician immediately.
- Batteries should never be short-circuited, disassembled, deformed or come in contact with extreme heat or flames.
- If battery alkaline liquid comes in contact with the eyes, flush eyes immediately with clean water and consult a physician. If battery alkaline liquid comes in contact with the skin, flush the exposed area thoroughly with clean water.

⚠CAUTION Shows risks that could result in minor or moderate injury.

- Never attempt to charge the primary battery or reverse the positive-negative terminals when mounting. Improper battery handling or mounting may cause the battery to explode, cause battery leakage and/ or serious bodily injury or malfunctioning.
- Always handle the sharp measuring faces of this product with care to avoid injury.

Disposal of old electrical & electronic equipment (applicable in the European countries with separate collection systems)

This symbol on the product or on its packaging is based on the WEEE Directive (Directive on Waste Electrical and Electronic Equipment). It indicates that this product shall not be treated as household waste. To reduce the environmental impact and minimize the volume of landfills, please cooperate in reuse and recycle.
Please contact your dealer or nearest Mitutoyo sales office for instructions on how to dispose the product.

EU
Hg

Disposal of Waste Batteries and Accumulators (applicable in the European countries with separate collection systems)

Batteries and accumulators containing heavy metals such as mercury, lead, and cadmium may contaminate the environment if improperly discarded. When incinerated, certain chemicals are released into the air or concentrated in the ash residue from the combustion process. These may lead to health risks to humans and animals, and also damage the environment in general.
In compliance with legal requirements, the symbol of a 'crossed-out wheeled bin' is either applied on the battery or on its packaging. This symbol indicates that disposal of the batteries as household wastes is strictly prohibited. Instead, the batteries must be disposed according to separate collection and recycling rules. Additional marking identifies that heavy metal content (i.e. Cd =cadmium, Hg = mercury, Pb = lead) contained within the battery is over prescribed levels. End users are obliged by law to comply with the discarding procedure for waste batteries. At Mitutoyo facilities, or at its appointed distributors, receptacles will be provided to accept the disposal of previously supplied batteries at no charge.

Electromagnetic Compatibility

- This product complies with the EMC Directive and the UK Electromagnetic Compatibility Regulations; however, if this receives electromagnetic interference that exceeds these requirements, it will be out of warranty and require appropriate measures.
- The display of this instrument may flicker or disappear temporarily due to electromagnetic interference caused by electrostatic discharge. However, it will return to the regular display once the interference is removed.

CE marking/UKCA marking

EMC Directive/Electromagnetic Compatibility Regulations: EN 61326-1
Immunity test requirement: Clause 6.2 Table 2
Emission limit: Class B
RoHS Directive/The Restriction of the Use of Certain Hazardous Substances in Electrical and Electronic Equipment Regulations: EN IEC 63000

Precautions for Use

- Be sure to perform reference point adjustment by following points to notice below.
  - Do not perfom the adjustment at sites where the temperature will change abruptly. Thermally stabilize the instrument sufficiently at room temperature.
  - Wipe oil and dust off the both measuring faces and master gage using a gauze or chamois skin.
  - Perform reference point setting and measurement in the same posture of the product.
  - Use a constant force device like a ratchet stop to apply a constant measuring force.
  - Use a master gage like a setting standard which is periodically calibrated.
- If the instrument will not be used for more than three months, remove the battery from and store it properly. Otherwise, liquid may leak from the battery and damage the instrument.
- After use, clean the device and apply anti-rust treatment. Rust may cause malfunction.

KEEP THIS MANUAL FOR FUTURE REFERENCE.

For more information, refer to https://manual.mitutoyo.co.jp.

QuantuMike (es)

►Precauciones de seguridad

Para garantizar la seguridad del operario, utilice el instrumento de conformidad con las instrucciones y especificaciones que constan en este Manual del usuario. El incumplimiento de las instrucciones puede poner en riesgo la seguridad.

►Notas sobre los reglamentos de exportación

No cometa ningún acto que pueda, directa o indirectamente, infringir alguna ley o normativa de Japón, su país o de cualquier otro tratado internacional relativo a la exportación o reexportación de cualquier producto.

⚠ADVERTENCIA Presenta riesgos que podrían provocar la muerte o lesiones graves.

- Mantenga siempre las pilas fuera del alcance de los niños, en caso de ingestión consulte de inmediato a un médico.
- Nunca cortocircuite, desmonte, deforme o exponga las pilas a un calor extremo o a las llamas.
- Si el líquido alcalino de la pila entre en contacto con los ojos, lávelos de inmediato con agua limpia y consulte a un médico. Si el líquido alcalino de la pila entra en contacto con la piel, lave muy bien la zona expuesta con agua limpia.

⚠PRECAUCIÓN Presenta riesgos que podrían provocar lesiones leves o moderadas.

- Nunca intente cambiar la pila principal ni invertir los terminales positivo-negativo al colocarla. La manipulación o colocación incorrecta de la pila puede ocasionar una explosión, fugas en la pila y/o una avería o lesión física grave.
- Manipule siempre las caras de medición afiladas de este producto con cuidado para evitar lesiones.

Eliminación de equipos eléctricos y electrónicos viejos (aplicable en los países europeos con sistemas de recogida selectiva de residuos)

Este símbolo en el producto o su embalaje está basado en la Directiva WEEE (Reciclaje de Aparatos Eléctricos y Electrónicos). Indica que este producto no debe tratarse como residuo doméstico.
Para reducir el impacto ambiental y minimizar el volumen de residuos que van a parar a los vertederos, coopere en la reutilización y reciclaje.
Póngase en contacto con su distribuidor o con la oficina de ventas Mitutoyo para obtener instrucciones sobre cómo reciclar el producto.

EU
Hg

Eliminación de pilas y acumuladores usados (aplicable en los países europeos con sistemas de recogida selectiva de residuos)

Las baterías y acumuladores que contienen metales pesados, como mercurio, plomo y cadmio, podrían contaminar el medioambiente si no se desechan de forma correcta. Al incinerar se liberan ciertas sustancias químicas en el aire o se concentran en las cenizas del proceso de combustión. Esto puede representar un riesgo para la salud de los seres humanos y animales, además de perjudicar el medio ambiente en general.
En cumplimiento con normativas legales, cada pila o su embalaje lleva impreso el símbolo de "un contenedor con ruedas tachado". Este símbolo indica que está prohibido eliminar las pilas como residuos domésticos. Las pilas deben reciclarse de acuerdo con unas normas específicas de recogida y reciclaje. Una marca adicional especifica el tipo de metal pesado (Cd = Cadmio, Hg= mercurio, Pb = plomo) que contiene la pila si prescriben niveles superiores. Los usuarios finales están obligados por ley a cumplir correctamente con el procedimiento de eliminación de pilas residuales. En las instalaciones de Mitutoyo o en determinados distribuidores, se suministrarán receptáculos, sin cargo alguno, para el desecho de pilas suministradas.

Compatibilidad electromagnética

- Este producto cumple con la Directiva CEM y las normativas de compatibilidad electromagnética del Reino Unido; no obstante, si recibe interferencia electromagnética que supere estos requisitos, quedará fuera de la garantía y requerirá de medidas adecuadas.
- Las descargas electroestáticas pueden provocar que la pantalla del instrumento parpadee o desaparezca temporalmente debido a la interferencia electromagnética.

Distintivo CE

Directiva EMC: EN 61326-1
Requisito de ensayo de inmunidad: Cláusula 6.2, Tabla 2.
Límite de emisiones: Clase B
Directiva RoHS: EN IEC 63000

Precauciones para el uso

- Asegúrese de ajustar el punto de referencia observando los siguientes puntos:
  - No realice el ajuste en lugares en los que la temperatura puede cambiar bruscamente. Estabilice térmicamente el instrumento a temperatura ambiente de forma adecuada.
  - Utilice una gasa o gamuza para limpiar el polvo y aceite de las dos caras de medición y el calibre maestro.
  - Tanto el ajuste como la medición del punto de referencia se debe realizar con el producto en la misma posición.
  - Utilice un dispositivo de fuerza constante como un tope de trinquete para aplicar una fuerza de medición constante.
  - Utilice un patrón de referencia para ajustar periódicamente.
- Si no se utilizará el instrumento durante más de tres meses, quite la pila y guárdela por separado. De lo contrario, el líquido de la pila puede filtrarse y dañar el instrumento.
- Después del uso, limpiar el aparato y aplicar tratamiento anti-oxidación. El óxido puede ocasionar mal funcionamiento.

CONSERVE ESTE MANUAL PARA FUTURAS CONSULTAS.

Para obtener más información, consulte https://manual.mitutoyo.co.jp.

QuantuMike (nl)

►Veiligheidsmaatregelen

Om de veiligheid van de gebruiker te waarborgen, gebruikt u dit instrument in overeenstemming met de richtlijnen en specificaties in deze gebruikershandleiding. Het niet naleven van de instructies kan de veiligheid in gevaar brengen.

►Opmerkingen over exportregels

Doe geen handeling die direct of indirect in strijd is met wet of regelgeving van Japan, uw land of enig ander internationaal verdrag met betrekking tot de export of doorlevering van goederen.

⚠ LET OP Toont risico's die kunnen leiden tot de dood of ernstig letsel.

- Houd batterijen altijd buiten het bereik van kinderen en neem onmiddellijk contact op met een arts als ze worden ingeslikt.
- Batterijen mogen nooit worden kortgesloten, gedemonteerd, vervormd of in contact worden gebracht met extreme hitte of vlammen.
- Als alkalische vloeistof in contact komt met de ogen, moet u uw ogen onmiddellijk met schoon water spoelen en een arts raadplegen. Als de alkalische batterijvloeistof in contact komt met de huid, spoelt u het blootgestelde gebied grondig met schoon water.

⚠ VOORZICHTIG Toont risico's die kunnen leiden tot licht of matig letsel.

- Probeer nooit de primaire batterij op te laden of de plus-negatieve polen tijdens het monteren om te keren. Onjuiste behandeling of montage van de batterij kan de batterij laten ontploffen, batterijlekkage en/of ernstig lichamelijk letsel of defecten veroorzaken.
- Hanteer de scherpe meetvlakken van dit product altijd voorzichtig om letsel te vermijden.

Afvoer van oude elektrische en elektronische apparatuur (van toepassing in de Europese landen met aparte afvalwerkingssystemen)

Dit symbool op het product of op de verpakking is gebaseerd op de AEEA-richtlijn (richtlijn betreffende afgedankte elektrische en elektronische apparatuur). Het geeft aan dat dit product niet als huishoudelijk afval mag worden behandeld.
Om de milieu-impact te verminderen en het volume van stortplaatsen zoveel mogelijk te beperken, kunt u meewerken aan hergebruik en recyclage.
Neem contact op met uw dealer of het dichtstbijzijnde verkoopkantoor van Mitutoyo voor instructies over het verwijderen van het product.

EU
Hg

Afvoer van oude batterijen en accu's (van toepassing in de Europese landen met aparte afvalwerkingssystemen)

Batterijen en accu's die zware metalen zoals kwik, lood en cadmium bevatten, kunnen het milieu verontreinigen als zij verkeerd worden afgevoerd. Bij verbranding komen bepaalde chemicaliën vrij in de lucht of geconcentreerd in de asresidu van het verbrandingsproces. Deze kunnen leiden tot gezondheidsrisico's voor mens en dier en schade toebrengen aan het milieu in het algemeen.
Overeenkomstig de wettelijke vereisten, staat het symbool van een 'doorgestreepte afvalcontainer' hetzij op de batterij of op de verpakking daarvan. Dit symbool geeft aan dat het weggooien van de batterijen als huishoudelijk afval ten strengste verboden is. In plaats daarvan moeten de batterijen worden verwijderd volgens de gescheiden inzamelings- en recyclingregels. Extra symbolen geven het gehalte aan zware metalen (Cd = cadmium, Hg = kwik, Pb = lood) aan, zoals aanwezig in de batterij indien deze gehaltes de voorgeschreven niveaus overschrijden. Eindgebruikers zijn wettelijk verplicht zich te houden aan de procedure voor de afvoer van afvalbatterijen. Bij de Mitutoyo fabrieken, of de door haar aangestelde distributeurs, zullen containers worden aangeboden voor de kosteloze afvoer van eerder geleverde batterijen.

Elektromagnetische compabiliteit

- Dit product voldoet aan de EMC-richtlijn en de Britse voorschriften voor elektromagnetische compatibiliteit; als het echter elektromagnetische interferentie ontvangt die deze vereisten overtreft, valt dit buiten de garantie en zijn passende maatregelen vereist.
- Het scherm van dit instrument kan flikkeren of zelfs tijdelijk geheel uitvallen als gevolg van elektromagnetische storing veroorzaakt door elektrostatische ontlading. Het scherm wordt hersteld zodra de storing is verholpen/weggenomen.

CE-markering

EMC-richtlijn: EN 61326-1
Ongevoeligheidstestvoorwaarde: Clausule 6.2 Tabel 2
Emissiegrenswaarden: Klasse B
RoHS-richtlijn: EN IEC 63000

Voorzorgsmaatregelen voor gebruik

- Zorg ervoor dat u de referentiepuntinstelling uitvoert door onderstaande stappen te volgen.
  - Voer de instelling niet uit op plaatsen waar de temperatuur abrupt kan veranderen. Stabiliseer het instrument voldoende bij kamertemperatuur.
  - Veeg olie en stof van de beide meetvlakken en de instelmaat met een gaas of zeemdoek.
  - Voer de referentiepuntinstelling en de metingen in dezelfde producthouding uit.
  - Gebruik een constante kracht zoals een duo-ratel om een constante meetkracht toe te passen.
  - Gebruik een ijkmaat zoals een eindmaat die periodiek wordt gekalibreerd.
- Als het instrument gedurende langer dan drie maanden niet wordt gebruikt, verwijder de batterij dan en bewaar het instrument op juiste wijze. Anders kan er vloeistof uit de batterij lekken die het instrument kan beschadigen.
- Na gebruik, het instrument schoonmaken en behandelen met anti-roest. Roest kan defecten veroorzaken.

BEWAAR DEZE HANDLEIDING TER REFERENTIE.

Voor meer informatie, zie https://manual.mitutoyo.co.jp

QuantuMike (sv)

►Säkerhetsföreskrifter

För att säkerställa användarens säkerhet ska detta instrument användas i enlighet med anvisningarna och specifikationerna i denna användarhandbok. Bristande överensstämmelse med anvisningarna kan äventyra säkerheten.

►Anmärkningar om exportföreskrifter

Utför inte en handling som direkt eller indirekt kan bryta mot någon lag eller förordning i Japan eller i ditt land eller något annat internationellt avtal som gäller export eller återexport av varor.

⚠ VARNING Visar risker som kan leda till dödsfall eller allvarlig skada.

- Håll alltid batterier utom räckhåll för barn och kontakta omedelbart en läkare om någon råkar svälja ett batteri.
- Batterierna ska aldrig kortslutas, demonteras, deformeras eller komma i kontakt med extrem värme eller lågor.
- Om batteriets alkalisk vätska kommer i kontakt med ögonen, spolar du omedelbart ögonen med rent vatten och uppsöker därefter läkare. Om batteriets alkaliska vätska kommer i kontakt med huden, ska det exponerade området spolas noggrant med rent vatten.

⚠ OBSERVERA Visar risker som kan leda till mindre eller måttlig skada.

- Försök aldrig att ladda det primära batteriet eller växla de positiva-negativa kontakterna vid montering. Felaktig hantering eller montering av batterier kan leda till att batteriet exploderar, orsaka batteriläckage och/eller allvarlig kroppsskada eller driftfel.
- Hantera alltid de skarpa mätytorna på denna produkt försiktigt för att undvika skador.

Omhändertagande av gamla elektriska och elektroniska produkter (gäller i europeiska länder med separata insamlingssystem)

Denna symbol på produkten eller på förpackningen är baserad på WEEE-direktivet (avfallsdirektivet - elektrisk och elektronisk utrustning). Det indikerar att denna produkt inte ska behandlas som hushållsavfall.
Vi ber om din medverkan till att minska miljöpåverkan och minimera mängden deponirester genom att återanvända och återvinna.
Kontakta din återförsäljare eller närmaste Mitutoyo försäljningskontor för instruktioner om hur du bortskaffar produkten.

EU
Hg

Bortskaffande av uttjänta batterier och ackumulatorer (gäller i europeiska länder med separata insamlingssystem)

Batterier och ackumulatorer som innehåller tungmetaller som t.ex. kvicksilver, bly och kadmium kan förorena miljön om de inte tas omhand på korrekt sätt. Vid förbränning frigörs vissa kemikalier i luften eller koncentreras i askrester från förbränningsprocessen. Dessa kan leda till hälsorisker för människor och djur och skadar också miljön i allmänhet.
Om de förbränns frisätts vissa kemikalier i luften eller finns koncentrerade i askan efter förbränningen; detta kan leda till hälsorisker för både människor och djur. Denna symbol indikerar att bortskaffande av batterierna som hushållsavfall är strängt förbjudet. Istället måste batterierna bortskaffas enligt separata regler för insamling och återvinning. Ytterligare märkning identifierar att tungmetallhalten (dvs. Cd = kadmium, Hg = kvicksilver, Pb = bly) i batteriet ligger över föreskrivna nivåer. Slutanvändare är skyldiga enligt lag att följa förfarandet av bortskaffande för förbrukade batterier. Vid alla Mitutoyobyggnader, och hos företagets auktoriserade distributörer, finns ett uppsamlingskärl där använda batterier kan slängas utan kostnad.

Elektromagnetisk kompabilitet

- Denna produkt uppfyller EMC-direktivet och Storbritanniens bestämmelser för elektromagnetisk kompatibilitet; men om denna produkt tar emot elektromagnetiska störningar som överstiger dessa krav gäller inte garantin och kräver lämpliga åtgärder.
- Displayen på detta instrument kan flimra eller försvinna temporärt. Detta beror på elektromagnetisk störning som orsakas av elektrostatisk urladdning. Den kommer dock att återgå till normal display så fort störningen avlägsnats.

CE-märkning

EMC-direktiv: EN 61326-1
Immunitetstestkrav: Avsnitt 6.2 Tabell 2.
Utsläppsgräns: Klass B
RoHS-direktiv: EN IEC 63000

Försiktighetsåtgärder vid användning

- Var noga med att utföra referenspunktsjustering genom att följa nedanstående punkter.
  - Gör inte justeringen på platser där temperaturen kan ändras hastigt. Stabilisera instrumentet tillräckligt varmt i rumstemperatur.
  - Torka av olja och damm från båda mätytorna och mastern med en gasväv eller sämskskinn.
  - Utför referenspunktsinställning och mätning i samma position som för användandet.
  - Använd en enhet med konstant tryck, som en friktionsspärr, för att applicera en konstant mättryck.
  - Använd en master t ex, inställningsmått som har kalibreras med fastställd intervall..
- Om instrumentet inte kommer att användas i mer än tre månader ska du ta ut det och förvara det separat. Annars kan vätska läcka ur batteriet och skada instrumentet.
- Efter användning, rengör enheten och applicera anti-rostskydd,. Rost kan orsaka funktionsfel.

BEHÅLL DENNA ANVÄNDARHANDBOK FÖR FRAMTIDA BRUK

För mer information, se https://manual.mitutoyo.co.jp.

Mitutoyo Corporation
20-1, Sakado 1-Chome,
Takatsu-ku, Kawasaki-shi,
Kanagawa, 213-8533, Japan

For the EU Directive
Authorized representative and importer in the EU:
Mitutoyo Europe GmbH
Borsigstrasse 8-10, 41469 Neuss, Germany

For the UK Regulation
Authorized representative and importer in the UK:
Mitutoyo (UK) Ltd.
Joule Road, West Point Business Park, Andover, Hampshire SP10 3UX, UNITED KINGDOM

Mitutoyo

株式会社ミツトヨ　〒213-8533 神奈川県川崎市高津区坂戸 1-20-1

Printed in Japan
2021年7月1日　発行(1)

No. 99MAB044M3 / カンタマイク ユーザーズマニュアル

No. 99MAB044M3 / QuantuMike User's Manual

QuantuMike (pt)

►Precauções de segurança

Para garantir a segurança do operador, use este instrumento em conformidade com as instruções e especificações apresentadas no Manual do Usuário. A não conformidade com as instruções pode comprometer a segurança.

►Notas sobre os Regulamentos de Exportação

Não cometa qualquer ato que possa, direta ou indiretamente, violar qualquer lei ou regulamento do Japão, do seu país ou de qualquer outro tratado internacional, relacionado com a exportação ou reexportação de quaisquer mercadorias.

⚠ ATENÇÃO Mostra riscos que podem resultar em morte ou ferimentos graves.

- Mantenha sempre as baterias fora do alcance das crianças e, se ingeridas, consulte um médico imediatamente.
- As baterias nunca devem ser sujeitas a curto-circuito, desmontadas, deformadas ou entrar em contato com calor extremo ou chamas.
- Se o líquido alcalino da bateria entrar em contato com os olhos, lave os olhos imediatamente com água limpa e consulte um médico. Se o líquido alcalino da bateria entrar em contato com a pele, enxague bem a área exposta com água limpa.

⚠ CUIDADO Mostra riscos que podem resultar em ferimentos leves ou moderados.

- Nunca tente carregar a bateria primária ou inverter os terminais positivo-negativo durante a montagem. O manuseio ou a montagem inadequada da bateria podem causar a explosão da mesma, causar o vazamento da bateria e/ ou ferimentos graves ou mau funcionamento.
- Manuseie sempre as faces de medição afiadas deste produto com cuidado para evitar lesões.

Eliminação de equipamentos elétricos e eletrônicos antigos (aplicável nos países europeus com sistemas de coleta seletiva)

Este símbolo no produto ou na sua embalagem baseia-se na Diretiva WEEE (Diretiva sobre resíduos de equipamentos elétricos e eletrônicos). Indica que este produto não deve ser tratado como lixo doméstico.
Para reduzir o impacto ambiental e minimizar o volume de aterros, por favor coopere na reutilização e reciclagem.
Entre em contato com o revendedor ou com o escritório de vendas Mitutoyo mais próximo para obter instruções sobre como eliminar o produto.

Eliminação de baterias ou acumuladores usados (aplicável nos países europeus com sistemas de coleta seletiva)

Baterias e acumuladores que contém metais pesados como o mercúrio, chumbo e cádmio podem contaminar o ambiente, se eliminados incorretamente. Quando incinerados, certos produtos químicos são libertados para o ar ou concentrados no resíduo de cinzas resultante do processo de combustão. Estes podem levar a riscos para a saúde dos seres humanos e animais, como também danificar o ambiente em geral.
De acordo com os requisitos legais, o símbolo "lata de lixo com rodas cruzado" aplica-se tanto a baterias como às suas embalagens. Este símbolo indica que a eliminação das baterias como resíduos domésticos é estritamente proibida. Em vez disso, as baterias devem ser eliminadas de acordo com regras de recolha em separado e de reciclagem. A marcação adicional identifica que o teor de metais pesados (ou seja, Cd = cádmio, Hg = mercúrio, Pb = chumbo) contidos na bateria está acima dos níveis prescritos. Os utilizadores finais são obrigados por lei a cumprir o procedimento de eliminação de baterias usadas. Nas instalações da Mitutoyo, ou nos seus distribuidores autorizados, existem recipientes próprios onde as baterias fornecidas pela empresa podem ser eliminadas, sem custo.

Compatibilidade eletromagnética

- Este produto está em conformidade com a Diretriz EMC e com as Normas de Compatibilidade Eletromagnética do Reino Unido; porém, se receber interferência eletromagnética que exceda essas exigências, não estará mais na garantia e precisará de medidas apropriadas.
- O visor deste instrumento pode piscar ou apagar-se temporariamente devido a interferência eletromagnética causada por descarga eletrostática. No entanto, ele voltará à apresentação normal logo que a interferência seja removida.

Marcação CE

Diretiva EMC: EN 61326-1
Requisitos do teste de imunidade: Cláusula 6.2 Quadro 2.
Limite de emissões: Classe B
Diretiva RoHS: EN IEC 63000

Precauções de utilização

- Certifique-se de que executa o ajuste do ponto de referência seguindo os pontos indicados abaixo.
  - Não realize o ajuste em locais onde a temperatura muda bruscamente. Estabilize termicamente o instrumento, de forma suficiente e à temperatura ambiente.
  - Limpe o óleo e a poeira das duas faces de medição e do padrão usando uma gaze ou uma camurça.
  - Execute a configuração e medição do ponto de referência na mesma postura do produto.
  - Use um dispositivo de força constante como uma catraca para aplicar uma força de medição constante.
  - Use um padrão calibrado periodicamente como um padrão de configuração.
- Se o instrumento não for utilizado durante mais de três meses, retire a bateria e guarde-a corretamente. Caso contrário, o líquido pode escorrer da bateria e danificar o instrumento.
- Após o uso, limpe e aplique tratamento antioxidação. Oxidação pode causar mau funcionamento.

GUARDE ESTE MANUAL PARA REFERÊNCIA FUTURA

Para obter mais informações, consulte https://manual.mitutoyo.co.jp.

QuantuMike (pl)

►Środki ostrożności

W celu zapewnienia bezpieczeństwa operatora należy używać tego przyrządu zgodnie z wytycznymi i specyfikacjami zawartymi w tej Instrukcji obsługi. Nieprzestrzeganie instrukcji może zagrozić bezpieczeństwu.

►Uwagi dotyczące przepisów eksportowych

Nie należy naruszać, w sposób bezpośredni ani pośredni, przepisów prawnych obowiązujących w Japonii, kraju użytkownika ani wszelkich innych umów międzynarodowych dotyczących wywozu lub reeksportu towarów.

⚠ OSTRZEŻENIE Wskazuje ryzyko poważnych obrażeń lub śmierci.

- Przechowywać baterie w miejscu niedostępnym dla dzieci. W przypadku połknięcia natychmiast skontaktować się z lekarzem.
- Nie wolno powodować zwarcia, demontować i deformować baterii ani narażać ich na skrajnie wysokie temperatury lub płomień.
- W przypadku kontaktu płynu alkalicznego baterii z oczami należy natychmiast przepłukać oczy czystą wodą i skontaktować się z lekarzem. W przypadku kontaktu płynu alkalicznego baterii ze skórą należy przepłukać narażoną skórę obficie czystą wodą.

⚠ PRZESTROGA Wskazuje ryzyko niewielkich lub średnich obrażeń.

- Nie wolno ładować baterii głównej ani montować odwrotnie styków dodatnich i ujemnych. Nieprawidłowe użycie lub montaż baterii może spowodować jej wybuch, wyciek z baterii, poważne uszkodzenie ciała lub nieprawidłowe działanie.
- Aby uniknąć obrażeń, należy ostrożnie postępować z ostrymi powierzchniami pomiarowymi produktu.

Utylizacja zużytego sprzętu elektrycznego i elektronicznego (dotyczy krajów europejskich z innymi systemami zbiórki odpadów)

Ten symbol na produkcie lub jego opakowaniu jest oparty na dyrektywie WEEE (Dyrektywa w sprawie zużytego sprzętu elektrycznego i elektronicznego). Oznacza to, że ten produkt nie powinien być traktowany jako odpad komunalny.
W celu zmniejszenia wpływu na środowisko i zminimalizowania wielkości składowisk należy podejmować działania mające na celu ponowne użycie i recykling produktu.
Aby dowiedzieć się, w jaki sposób pozbyć się produktu, należy skontaktować się ze sprzedawcą lub najbliższym biurem handlowym Mitutoyo.

Utylizacja zużytych baterii i akumulatorów (dotyczy krajów europejskich z innymi systemami zbiórki odpadów)

Baterie i akumulatory zawierające metale ciężkie, takie jak: rtęć, ołów i kadm, w razie niewłaściwej utylizacji mogą być przyczyną skażenia środowiska. Po spaleniu niektóre substancje chemiczne są uwalniane do powietrza lub gromadzone w popiołach z procesu spalania. Mogą one stanowić zagrożenie dla zdrowia ludzi i zwierząt, a także ogólnie szkodzić środowisku.
Dans le respect des exigences légales, le symbole d'une 'poubelle barrée' est soit présente sur la pile soit sur son emballage. Ten symbol oznacza, że utylizacja baterii jako odpadów domowych jest surowo zabroniona. Baterie należy oddać do odpowiedniego punktu zbiórki, zgodnie z odrębnymi przepisami dotyczącymi zbiórki i recyklingu. Dodatkowe oznaczenie określa zawartość metali ciężkich (czyli Cd =kadm, Hg = rtęć, Pb = ołów) wg zawartości w baterii, jeśli wartości te przekraczają dopuszczalne poziomy. Użytkownicy końcowi są zobowiązani do przestrzegania procedur utylizacji zużytych baterii. W oddziałach Mitutoyo oraz u wyznaczonych dystrybutorów będą dostępne pojemniki do nieodpłatnego zbierania zużytych baterii przeznaczonych do utylizacji.

Zgodność elektromagnetyczna

- Produkt jest zgodny z dyrektywą EMC i brytyjskimi przepisami dotyczącymi kompatybilności elektromagnetycznej; jeśli jednak odbierze zakłócenia elektromagnetyczne przekraczające te wymagania, gwarancja zostanie utracona i będzie wymagane podjęcie odpowiednich działań.
- Wyświetlacz przyrządu może chwilowo migać lub wyłączyć się z powodu zakłóceń elektromagnetycznych spowodowanych wyładowaniem elektrostatycznym. Po ustaniu zakłóceń działanie wyświetlacza wróci do normy.

Oznakowanie CE

Dyrektywa EMC: EN 61326-1
Wymagania dotyczące próby odporności: art. 6.2, tabela 2
Ograniczenie emisji: klasa B
Dyrektywa RoHS: EN IEC 63000

Instrukcje bezpiecznego użytkowania

- Ustawienie punktu zerowego należy przeprowadzić zgodnie z poniższymi zaleceniami.
  - Nie przeprowadzać regulacji w miejscach, w których gwałtownie zmienia się temperatura. Ustabilizować termicznie przyrząd w temperaturze pokojowej.
  - Wytrzeć gazą lub irchą olej i kurz z obu powierzchni pomiarowych i wzorca.
  - Przy ustawianiu punku zerowego oraz podczas pomiaru przyrząd powinien znajdować się w tej samej pozycji.
  - Aby stosować równomierny nacisk pomiarowy, należy przykładać stałą siłę, np. za pomocą sprzęgiełka.
  - Wzorzec powinien być okresowo kalibrowany.
- Jeśli przyrząd nie będzie używany przez okres powyżej trzech miesięcy, należy wyjąć baterię i przechowywać ją oddzielnie. W przeciwnym razie z baterii może wyciec płyn i uszkodzić przyrząd.
- Po zakończonym użyciu, należy wyczyść urządzenie i nałożyć środek zabezpieczający (np. wazelina techniczna). Rdza może spowodować awarię urządzenia.

ZACHOWAĆ INSTRUKCJĘ NA PRZYSZŁOŚĆ

Aby uzyskać więcej informacji, patrz https://manual.mitutoyo.co.jp.

QuantuMike (tr)

►Güvenlik Önlemleri

Operatörün güvenliğini sağlamak için, cihazı bu Kullanım Kılavuzunda belirtilen talimat ve yönetmeliklere uygun olarak kullanın. Talimatlara uyulmaması, güvenliği tehlikeye atabilir.

►İhracat Düzenlemeleri Hakkında Notlar

Herhangi bir malın ihracatı veya yeniden ihracatı ile ilgili olarak doğrudan veya dolaylı olarak Japonya'nın, ülkenizin veya diğer herhangi bir uluslararası antlaşmanın yasalarını veya düzenlemelerini ihlal edebilecek bir harekette bulunmayın.

⚠ UYARI Ölüme veya ağır yaralanmalara neden olabilecek riskleri gösterir.

- Pilleri daima çocukların erişemeyeceği yerlerde tutun ve yutulması halinde derhal bir doktora başvurun.
- Piller kısa devre yaptırılmamalı, parçalanmamalı, deforme olmamalı veya aşırı ısı veya alevle temas etmemelidir.
- Pil alkalin sıvısı gözlerle temas ederse, gözleri derhal temiz su ile yıkayın ve doktora başvurun.
  Pil alkalin sıvısı cilt ile temas ederse, maruz kalan bölgeyi temiz su ile iyice yıkayın.

⚠ DİKKAT Küçük veya orta dereceli yaralanma ile sonuçlanabilecek riskleri gösterir.

- Ana pili asla şarj etmeye çalışmayın veya pilleri takarken pozitif ve negatif kutupları ters çevirmeyin. Pillerin yanlış kullanımı veya takılması pilin patlamasına, pil sızıntısına ve/veya ciddi yaralanmalara veya arızalara neden olabilir.
- Yaralanmayı önlemek için bu ürünün keskin ölçüm yüzeylerini her zaman özenle kullanın.

Eski Elektrikli ve Elektronik Cihazların Atılması (ayrı toplama sistemleri bulunan Avrupa ülkelerinde geçerli olduğu şekilde)

Üründeki veya ambalajındaki bu sembol, WEEE Direktifine (Atık Elektrikli ve Elektronik Eşya Direktifi) tabidir. Bu, ürünün evsel atıklarla birlikte atılmaması gerektiğini belirtir.
Çevresel etkileri azaltmak ve çöp miktarını en aza indirmek için yeniden kullanma ve geri dönüşüm için lütfen işbirliği yapın.
Ürünü nasıl atacağınıza ilişkin talimatlar için lütfen satıcınıza veya en yakın Mitutoyo satış ofisine başvurun.

Atık pilleri ve akümülatörlerin imhası (ayrı toplama sistemleri bulunan Avrupa ülkelerinde geçerli olduğu şekilde)

Cıva, kurşun ve kadmiyum gibi ağır metaller içeren piller ve akümülatörler, yanlış şekilde imha edildiğinde çevreyi kirletebilir. Yakıldığında, bazı kimyasal maddeler havaya bırakılır veya yanma işleminden çıkan kül artıklarında yoğunlaşır. Bunlar, insanlar ve hayvanlar için sağlık riskleri oluşturabilir ve genel olarak çevreye zarar verebilir.

Yasal koşullara uygun bir şekilde, pilin veya ambalajının üzerine 'üzerinde çarpı işareti bulunan tekerlekli bidon' simgesi bulunmaldır. Bu sembol, pillerin evsel atıklar ile atılmasının kesinlikle yasak olduğunu göstermektedir. Bunun yerine, piller ayrı toplama ve geri dönüşüm kurallarına göre atılmalıdır. Pilin içinde bulunan ağır metal içeriği (örneğin Cd =kadmiyum, Hg = cıva, Pb = kurşun), belirlenen seviyelerin üzerindeyse, ek işaretlerle tanımlanır. Son kullanıcılar, hukuken atık pillerin bertaraf prosedürüne uymakla yükümlüdür. Mitutoyo tesislerinde veya belirlenmiş dağıtıcılarında, daha önce sağlanan pillerin atılması için ücretsiz olarak pil toplama noktaları sağlanacaktır.

Elektromanyetik Uyumluluk

- Bu ürün EMC Direktifine ve Birleşik Krallık Elektro Manyetik Uyumluluk Yönetmeliklerine uygundur; ancak elektromanyetik girişimin bu direktifte tanımlanan EMC gereksinimlerini aşması hâlinde garanti geçerliliğini kaybedecektir ve uygun önlemlerin alınması gerekecektir.
- Elektrostatik boşalımdan kaynaklanan elektromanyetik müdahale nedeniyle bu cihazın ekranı titreyebilir veya geçici olarak kaybolabilir. Fakat, müdahale giderildikten sonra normal ekrana geri dönecektir.

CE işaretlemesi

EN 61326-1 sayılı EMC Direktifi
Bağışıklık test gereksinimi: Madde 6.2 Tablo 2.
Emisyon sınırı: Sınıf B
RoHS Direktifi: EN IEC 63000

Kullanım için Önlemler

- Referans noktası ayarlamasını aşağıdaki bildirimlere göre gerçekleştirdiğinizden emin olun.
  - Sıcaklığın aniden değişeceği yerlerde ayarlama yapmayın. Cihazı yeterince bir süre oda sıcaklığında bekletin.
  - Her iki ölçüm yüzleri yağ ve tozunu ve gazlı bez veya güderi kullanarak deriyi silin.
  - Ürünün referans noktası ayarını ve ölçümü aynı pozisyonda yapın.
  - Sabit bir Ölçüm kuvveti uygulamak için cırcır tahdit mandalı gibi sabit bir kuvvet mekanizması kullanın.
  - Periyodik olarak kalibre edilen bir mastar kullanın.
- Eğer cihaz üç aydan daha uzun bir süre kullanılmayacaksa, pili çıkarın ve ayrı bir yerde saklayın. Aksi takdirde pilden akışkan sızıntısı olabilir ve cihaza zarar verebilir.
- Kullandıktan sonra cihazı temizleyin ve pas önleyici uygulayın. Pas arızaya neden olabilir.

GELECEKTE BAŞVURMAK ÜZERE BU KILAVUZU SAKLAYIN.

Daha fazla bilgi için, https://manual.mitutoyo.co.jp adresine bakın.

QuantuMike (zh-CN)

▶安全须知

使用本仪器时，请遵守说明书上記載的规格、功能和使用注意事项，
超出使用范围会影响本仪器的安全性能。不按规定使用将不能保证安全。

▶出口管制条例

应同意并遵守不得直接或者间接违反日本或客户方国家的法律，以及任何有关此商品出口、再出口的其它国际协议的行为约定。

⚠ 警告 表示有导致死亡或严重人身伤害的风险。

- 始终将电池放在婴幼儿接触不到的地方，以防止被其吞咽。如被吞咽，立即就医。
- 电池不得短路、被拆解或使之变形，或与极端高温或火焰接触。
- 如果电池中含有的碱性液体一旦与您的眼睛接触，请立即用大量清水冲洗并咨询医生。如果液体粘附在皮肤或衣服上，请立即用大量清水冲洗。

⚠ 当心 表示有导致轻微或中度人身伤害的风险。

- 严禁为电池充电，因为它是一次性电池。安装时切勿反转正极和负极端子。电池处理不当可能导致泄漏或爆炸，造成人身伤害或故障。
- 本产品的测量表面有锋利的边缘。操作时要小心，以免伤害到身体。

旧电气和电子设备的处置（适用于有单独收集系统的欧洲国家）

产品或包装上的此符号基于WEEE指令（报废电子电气设备指令）。它表示处理本产品时不能将其视为家庭垃圾。
为了减少对环境的影响和最大限度地减少垃圾掩埋量，请配合再利用及回收。
有关如何废弃产品的说明，请联系您的经销商或最近的三丰销售办事处。

电磁兼容性

- 本产品符合EMC指令和英国电磁兼容法规；但是，如果接收到超过这些要求的电磁干扰，则不在保修范围内，需要采取适当措施。
- 由于静电放电引起的电磁干扰，本仪器的显示可能会暂时性闪烁或消失。但是，一旦干扰消除，将回到正常显示状态。

CE标志

EMC指令：EN 61326-1
抗干扰试验要求：第6.2条表2
排放限值：B类
RoHS指令：EN IEC 63000

使用注意事项

- 务必按照下列注意点进行基准点调节。
  －请勿在温度可能突然变化的地方进行调节。在室温下使仪器充分地热稳定。
  －用纱布或麂皮擦除测量面和标准规上的油和灰尘。
  －按照与产品相同的姿势进行基准点设置和测量。
  －使用棘轮锁定装置或类似的恒力装置施加恒定的测力。
  －使用经过定期校正的标准规或类似的设置标准。
- 如果仪器超过三个月不使用，应取出电池并将其正确存放。否则，液体可能从电池漏出，损坏仪器。
- 使用后，应清洁并进行防锈处理。生锈可能导致故障。

●电器电子产品有害物质限制使用管理方法

产品名称：QuantuMike
产品中有害物质的名称及含量

部件名称	有毒有害物质或元素					
	铅 (Pb)	汞 (Hg)	镉 (Cd)	六价铬 (Cr(VI))	多溴联苯 (PBB)	多溴二苯醚 (PBDE)
本体	×	○	○	○	○	○
配件	○	○	○	○	○	○

本表格依据SJ/T 11364的规定编制。
○：表示该有害物质在该部件所有均质材料中的含量均在 GB/T 26572 规定的限量要求以下。
×：表示该有害物质至少在该部件的某一均质材料中的含量超出 GB/T 26572 规定的限量要求。

环保使用期限标识是根据《电器电子产品有害物质限制使用管理办法》以及《电子电气产品有害物质限制使用标识要求（SJ/T11364−2014）》制定的，适用于中国境内销售的电子电气产品的标识。
电器电子产品只要按照安全及使用说明内容在正常使用情况下，从生产日期算起，在此期限内产品中含有的有毒有害物质不致发生外泄或突变，不致对环境造成严重污染或对其人身、财产造成严重损害。
产品使用后，要废弃在环保使用年限内或者刚到年限的产品，请根据国家标准采取适当的方法进行处置。
另外，此期限不同于质量／功能的保证期限。

保管好本手册以备将来参考。

有关更多信息，请参见https://manual.mitutoyo.co.jp。

QuantuMike (th)

▶ ข้อควรระวังเพื่อความปลอดภัย

เพื่อให้สามารถปฏิบัติงานได้อย่างปลอดภัย โปรดใช้เครื่องมือตามข้อปฏิบัติและข้อมูลจำเพาะที่ให้ไว้ในคู่มือผู้ใช้งานฉบับนี้ การไม่ปฏิบัติตามคำแนะนำอาจทำให้เกิดอันตรายในด้านความปลอดภัยได้

▶ หมายเหตุเกี่ยวกับระเบียบด้านการส่งออก

ห้ามกระทำการอันอาจเป็นการฝ่าฝืนกฎหมายหรือระเบียบใดๆ ของประเทศญี่ปุ่นและประเทศของท่าน หรือสนธิสัญญาระหว่างประเทศอื่นใด ซึ่งเกี่ยวข้องกับการส่งออกสินค้าหรือการส่งสินค้ากลับ ทั้งทางตรงและทางอ้อม

⚠ คำเตือน แสดงถึงความเสี่ยงที่อาจทำให้ได้รับบาดเจ็บร้ายแรงหรือถึงแก่ชีวิต

- เก็บแบตเตอรีให้พ้นมือเด็กทารกและเด็กเล็กอยู่เสมอ เพื่อป้องกันการกลืนแบตเตอรี หากมีการกลืนแบตเตอรีเข้าไป ให้รีบไปพบแพทย์ทันที
- แบตเตอรีไม่ควรถูกทำให้ลัดวงจร ถูกแยกชิ้นส่วน บิดเบี้ยว ถูกทำให้ร้อน หรือสัมผัสเปลวไฟ
- หากดวงตาของคุณสัมผัสถูกของเหลวอัลคาไลน์ที่อยู่ในแบตเตอรี ให้ล้างออกด้วยน้ำสะอาด และรีบไปพบแพทย์โดยทันที หากของเหลวสัมผัสถูกผิวหนังหรือเสื้อผ้า ให้ล้างออกด้วยน้ำสะอาดโดยทันที

⚠ ข้อควรระวัง แสดงถึงความเสี่ยงที่อาจทำให้ได้รับบาดเจ็บเล็กน้อยหรือปานกลาง

- ห้ามชาร์จแบตเตอรี เนื่องจากแบตเตอรีนี้เป็นแบตเตอรีที่ชาร์จไม่ได้ ห้ามสลับขั้วบวกและขั้วลบเมื่อใส่แบตเตอรี การจัดการแบตเตอรีอย่างไม่ถูกวิธีอาจนำไปสู่การรั่วไหลหรือการระเบิดได้ ซึ่งจะทำให้เกิดการบาดเจ็บหรือการทำงานผิดปกติได้
- หน้าสัมผัสของผลิตภัณฑ์นี้มีขอบที่คม โปรดใช้งานด้วยความระมัดระวังเพื่อหลีกเลี่ยงการบาดเจ็บ

การทิ้งอุปกรณ์ไฟฟ้าและอิเล็กทรอนิกส์ที่เสื่อมสภาพ (บังคับใช้กับประเทศในยุโรปที่มีระบบจัดเก็บแบบแยก)

สัญลักษณ์นี้บนผลิตภัณฑ์หรือบรรจุภัณฑ์เป็นไปตามระเบียบของ WEEE (Directive on Waste Electrical and Electronic Equipment)
บ่งชี้ว่าห้ามจัดการผลิตภัณฑ์นี้ด้วยวิธีเดียวกับที่จัดการขยะในครัวเรือนทั่วไป
โปรดให้ความร่วมมือในการใช้ซ้ำและการรีไซเคิลเพื่อลดผลกระทบต่อสิ่งแวดล้อมและลดปริมาณในหลุมฝังกลบขยะ
กรุณาติดต่อตัวแทนจำหน่ายของท่านหรือสำนักงานขายมิตูโตโยที่ใกล้ที่สุดเพื่อขอรับคำแนะนำเกี่ยวกับการทิ้งผลิตภัณฑ์

ความเข้ากันได้ทางแม่เหล็กไฟฟ้า

- ผลิตภัณฑ์นี้มีคุณสมบัติตามข้อบังคับ EMC และกฎเกี่ยวกับความเข้ากันได้ของแม่เหล็กไฟฟ้าแห่งสหราชอาณาจักร หากผลิตภัณฑ์นี้ได้รับการรบกวนจากคลื่นแม่เหล็กไฟฟ้ามากกว่าข้อกำหนดเหล่านี้ การรับประกันจะสิ้นสุดลงและต้องมีมาตรการที่เหมาะสม
- หน้าจอของเครื่องมือนี้อาจกะพริบหรือดับชั่วคราวเนื่องจากการรบกวนทางแม่เหล็กไฟฟ้าที่เกิดจากไฟฟ้าสถิต แต่จะกลับไปแสดงผลเป็นปกติเมื่อไม่มีการรบกวน

เครื่องหมาย CE

มาตรฐานความเข้ากันได้ทางแม่เหล็กไฟฟ้า (EMC): EN 61326-1
ข้อกำหนดการทดสอบภูมิคุ้มกัน: วรรค 6.2 ตาราง 2
ขีดจำกัดการแพร่กระจาย: ระดับ B
ข้อกำหนด RoHS: EN IEC 63000

ข้อควรระวังในการใช้งาน

- ต้องมั่นใจว่าได้ทำการปรับจุดอ้างอิงตามข้อแนะนำด้านล่าง
  - ห้ามปรับจุดอ้างอิงในบริเวณที่อุณหภูมิมีการเปลี่ยนแปลงอย่างฉับพลัน ปรับอุณหภูมิของเครื่องมือให้อยู่ที่อุณหภูมิห้อง
  - เช็ดน้ำมันและฝุ่นออกจากพื้นผิวที่ใช้วัดและมาสเตอร์เกจด้วยผ้าก๊อซหรือหนังกวาง
  - ทำการตั้งค่าจุดอ้างอิงและการวัดด้วยลักษณะการวางเครื่องมือแบบเดียวกัน
  - ใช้อุปกรณ์กำหนดแรง เช่น ปลอกกระทบเลื่อน เพื่อให้แรงวัดคงที่
  - ใช้มาสเตอร์เกจที่ได้รับการสอบเทียบอย่างสม่ำเสมอเป็นเครื่องมือมาตรฐานในการตั้งค่า
- หากไม่ได้ใช้งานเครื่องมือเป็นระยะเวลานานกว่า 3 เดือน ให้ถอดแบตเตอรีออกและเก็บรักษาไว้อย่างเหมาะสม มิฉะนั้นอาจเกิดการรั่วไหลของของเหลวจากแบตเตอรีและทำให้เครื่องมือเสียหาย
- **หลังการใช้งานควรทำความสะอาดอุปกรณ์และเคลือบสารป้องกันสนิม เนื่องจากสนิมอาจเป็นสาเหตุให้การทำงานผิดปกติ**

เก็บคู่มือเล่มนี้ไว้เพื่อใช้อ้างอิงในอนาคต

สำหรับรายละเอียดเพิ่มเติม กรุณาดูจาก https://manual.mitutoyo.co.jp

QuantuMike (ms)

►Langkah-langkah Keselamatan

Untuk memastikan keselamatan pengguna, gunakan alat ini selaras dengan arahan dan spesifikasi yang diberikan dalam Buku Panduan Pengguna ini. Ketidakpatuhan kepada arahan boleh menjejaskan keselamatan.

►Nota mengenai Peraturan Eksport

Jangan melakukan tindakan yang boleh, secara langsung atau tidak langsung, melanggar mana-mana undang-undang atau peraturan Jepun, negara anda atau mana-mana perjanjian antarabangsa yang lain, yang berkaitan dengan eksport atau eksport semula sebarang komoditi.

⚠ AMARAN Menunjukkan risiko yang boleh menyebabkan kematian atau kecederaan serius.

- Sentiasa pastikan bateri jauh daripada dicapaii bayi dan kanak-kanak untuk pengelakan tertelannya bateri. Jika berlaku sedemikian, dapatkan nasihat doktor dengan serta-merta.
- Bateri tidak sepatutnya dipintas, dinyahhimpun atau diubah bentuk, dipanaskan atau didedahkan kepada api.
- Jika cecair alkali yang terkandung dalam bateri terkena mata anda, cuci mata dengan serta-merta menggunakan air bersih yang banyak dan dapatkan nasihat doktor. Jika cecair terkena kulit atau pakaian, cuci dengan air bersih yang banyak dengan serta-merta.

⚠ PERHATIAN Menunjukkan risiko yang boleh menyebabkan kecederaan kecil atau sederhana.

- Jangan cuba mengecaskan bateri kerana ini bukan bateri yang boleh dicas semula. Jangan terbalikkan terminal positif dan negatif ketika pemasangan. Pengendalian bateri yang tidak betul boleh menyebabkan kebocoran atau letupan, seterusnya menyebabkan kecederaan atau kecacatan badan.
- Pemukaan pengukur produk ini mempunyai bucu yang tajam. Kendalikan dengan penuh perhatian untuk mengelakkan kecederaan.

Pelupusan peralatan elektrik dan elektronik lama (diterima pakai di negara Eropah dengan sistem pengumpulan berasingan)

Simbol ini yang terdapat pada produk atau pembungkusannya adalah berdasarkan Arahan WEEE (Arahan mengenai Sisa Peralatan Elektrik dan Elektronik). Ia menandakan bahawa produk ini tidak harus dianggap sebagai sisa isi rumah.
Untuk mengurangkan kesan persekitaran dan meminimumkan isipadu pengambusan tanah, sila beri kerjasama dalam penggunaan dan kitaran semula.
Sila hubungi pengedar anda atau pejabat jualan Mitutoyo yang terdekat untuk arahan mengenai cara melupuskan produk.

Keserasian Elektromagnet

- Produk ini mematuhi Arahan EMC dan Peraturan Keserasian Elektromagnet UK; walau bagaimanapun, jika ia menerima gangguan elektromagnet yang melebihi keperluan ini, ia tidak akan dilindungi lagi di bawah waranti dan langkah sewajarnya perlu diambil.
- Paparan instrumen ini mungkin terkerlip atau hilang seketika akibat interferens elektromagnet yang disebabkan oleh nyahcas elektrostatik. Bagaimanapun, ia akan kembali ke paparan biasa setelah interferens dihapuskan.

Lambang CE

Arahan EMC: EN 61326-1
Keperluan ujian keimunan: Fasal 6.2 Jadual 2
Had emisi: Kelas B
Arahan RoHS: EN IEC 63000

Pengawasan Penggunaan

- Pastikan pelarasan titik rujukan dilakukan dengan mengikuti perkara-perkara yang diberitahu di bawah.
  - Jangan jalankan pelarasan di tapak yang mengalami perubahan suhu secara mendadak. Stabilkan instrumen secukupnya secara terma pada suhu bilik.
  - Lapkan minyak dan habuk di kedua-dua muka pengukur dan tolok induk menggunakan kain kasa atau kulit chamois.
  - Jalankan penetapan titik rujukan dan pengukuran dalam postur produk yang sama.
  - Gunakan peranti dengan daya malar seperti sekatan sehala untuk mengenakan daya pengukuran malar.
  - Gunakan tolok induk seperti tetapan standard yang ditentukur secara berkala.
- Jika instrumen tidak akan digunakan lebih daripada tiga bulan, keluarkan bateri dan simpan dengan baik. Jika tidak, cecair boleh terbocor daripada bateri dan merosakkan instrumen.
- Selepas digunakan, bersihkan peranti dan lakukan rawatan anti-karat. Karat boleh menyebabkan kerosakan.

SIMPAN BUKU PANDUAN INI UNTUK RUJUKAN AKAN DATANG.

Untuk maklumat lanjut, rujuk kepada https://manual.mitutoyo.co.jp.

QuantuMike (cs)

►Bezpečnostní pokyny

Aby byla zajištěna bezpečnost obsluhy, používejte tento přístroj v souladu s pokyny a specifikacemi uvedenými v tomto návodu k obsluze. Nedodržení těchto pokynů může ohrozit bezpečnost.

►Poznámky k vývozním předpisům

Nepřipusťte jednání, které by mohlo přímo nebo nepřímo porušovat jakýkoli zákon nebo nařízení Japonska, vaší země nebo jiné mezinárodní smlouvy týkající se vývozu nebo následného vývozu jakýchkoli komodit.

⚠ VAROVÁNÍ Oznauje rizika, která mohou mít za následek smrt nebo vážné zranní.

- Baterie vždy uchovávejte mimo dosah dětí a v případě jejich polknutí se neprodleně poraďte s lékařem.
- Baterie se nikdy nesmí zkratovat, rozebírat či deformovat a nesmí být vystaveny extrémním teplotám či otevřenému ohni.
- Pokud alkalická kapalina z baterie přijde do styku s očima, neprodleně oči vypláchněte čistou vodou a poraďte se s lékařem. Pokud alkalická kapalina z baterie přijde do styku s pokožkou, důkladně opláchněte postiženou oblast čistou vodou.

⚠ UPOZORNĚNÍ Označuje rizika, která mohou mít za následek lehké nebo středně těžké zranění.

- Nikdy se nepokoušejte nabíjet primární baterii a při vkládání baterie dbejte na správnou polaritu. Nesprávná manipulace s baterií nebo její nesprávné vložení může vést k výbuchu baterie, úniku kapaliny z baterie a/nebo vážnému poranění či nesprávné funkci.
- S ostrými měřicími plochami tohoto výrobku vždy zacházejte opatrně, aby nedošlo k poranění.

Likvidace starých elektrických a elektronických zařízení (platí v evropských zemích se systémy tříděného odpadu)

Tento symbol na výrobku nebo na jeho obalu odpovídá směrnici WEEE (směrnice o odpadních elektrických a elektronických zařízeních). Označuje, že s tímto výrobkem se nesmí nakládat jako s domácím odpadem.
Za účelem snížení dopadu na životní prostředí a minimalizace objemu skládek prosím spolupracujte při opětovném použití a recyklaci.
Pokyny k likvidaci výrobku si laskavě vyžádejte u svého prodejce nebo obchodního zastoupení společnosti Mitutoyo.

Likvidace odpadních baterií a akumulátorů (platí v evropských zemích se systémy tříděného odpadu)

Baterie a akumulátory obsahující těžké kovy, např. rtuť, olovo a kadmium, mohou při nesprávné likvidaci znečistit životní prostředí. Při spalování se určité chemikálie uvolňují do ovzduší nebo se v procesu hoření koncentrují v popelovém zbytku. To může vést ke zdravotním rizikům pro člověka a zvířata a také k poškození životního prostředí obecně. Ve shodě se zákonnými požadavky je na baterii nebo jejím obalu vyznačen symbol přeškrtnuté popelnice. Tento symbol označuje, že likvidace baterií jako domácího odpadu je přísně zakázána. Baterie musí být zlikvidovány podle pravidel pro tříděný sběr a recyklaci. Dodatečné označení označuje, že obsah těžkých kovů (tj. Cd = kadmium, Hg = rtuť, Pb = olovo) v baterii přesahuje předepsané úrovně. Koncoví uživatelé jsou podle zákona povinni dodržovat postupy likvidace odpadních baterií. V závodech společnosti Mitutoyo a u jejích autorizovaných distributorů jsou umístěny sběrné nádoby pro bezplatný zpětný odběr starých, dříve dodaných baterií.

Elektromagnetická kompatibilita

- Tento výrobek splňuje požadavky směrnice EMC a britských předpisů o elektromagnetické kompatibilitě; pokud však dojde k elektromagnetickému rušení, které tyto požadavky překračuje, bude výrobek mimo záruku a bude vyžadovat příslušná opatření.
- Údaj na displeji přístroje může blikat nebo dočasně zmizet v důsledku elektromagnetického rušení způsobeného elektrostatickým výbojem. Po odstranění rušení nicméně displej bude opět zobrazovat normálně.

Označení CE

Směrnice EMC: EN 61326-1
Požadavek zkoušky odolnosti: Kapitola 6.2, Tabulka 2
Emisní limit: Třída B
Směrnice RoHS: EN IEC 63000

Pokyny před použitím

- Nastavení referenčního bodu provádějte podle níže uvedených pokynů.
  - Neprovádějte nastavení v místech, kde dochází k náhlé změně teploty. Přístroj dostatečně tepelně stabilizujte při pokojové teplotě.
  - Pomocí gázy nebo jelenice setřete z obou měřicích ploch a nastavovacího kalibru olej a prach.
  - Nastavení referenčního bodu a měření provádějte ve stejné pozici výrobku.
  - Pro vyvození konstantní měřicí síly používejte odpovídající nástroj, tj. řehtačku mikrometru.
  - Používejte pravidelně ověřovaný nastavovací kalibr.
- V případě, že přístroj nebudete používat déle než tři měsíce, vyjměte baterii a náležitě ji uložte. V opačném případě může dojít k úniku elektrolytu z baterie a poškození přístroje.
- Po použití zařízení očistěte a aplikujte protikorozní ochranu. Koroze může vést k poruše funkčnosti.

ULOŽTE TENTO NÁVOD PRO BUDOUCÍ POUŽITÍ

Další informace naleznete na adrese https://manual.mitutoyo.co.jp.

QuantuMike (ru)

►Правила техники безопасности

Для обеспечения безопасности контролера используйте инструмент в соответствии с указаниями и требованиями, приведенными в этом Руководстве пользователя. Несоблюдение данных указаний может привести к угрозе безопасности.

►Замечания к правилам экспорта

Не совершайте действий, которые могли бы прямо или косвенно нарушать какие-либо законы или нормативные акты Японии, вашей страны или какие-либо другие международные договора, касающиеся экспорта или реэкспорта любых товаров.

⚠ ПРЕДУПРЕЖДЕНИЕ О рисках, которые могут привести к смерти или серьезным травмам.

- Храните батареи в недоступном для детей месте, а в случае проглатывания немедленно обратитесь к врачу.
- Не допускайте короткого замыкания, разборки, деформирования батарей, воздействия высокой температуры или пламени.
- При попадании щелочного электролита в глаза немедленно промойте их чистой водой и обратитесь к врачу. При попадании щелочного электролита на кожу тщательно промойте ее чистой водой.

⚠ ВНИМАНИЕ О рисках, которые могут привести к травмам легкой или средней тяжести.

- Запрещается заряжать батарею или менять местами полярность при установке. Неправильное обращение или установка батареи могут привести к ее взрыву, утечке и / или серьезным телесным повреждениям, а также неисправности.
- Во избежание травм осторожно обращайтесь с острыми измерительными поверхностями инструмента.

Утилизация электрического и электронного оборудования (в европейских странах с раздельной системой сбора мусора)

Этот символ на приборе или на его упаковке предусмотрен согласно Директиве WEEE (Директива об утилизации электрического и электронного оборудования). Этот символ указывает на то, что инструмент не может быть утилизирован как бытовые отходы.
Для снижения воздействия на окружающую среду и сведения к минимуму объема полигонов не пренебрегайте повторным использованием и утилизацией.
Обратитесь к вашему дилеру или в ближайший офис продаж Mitutoyo за инструкциями по утилизации прибора.

Утилизация использованных батарей и аккумуляторов (в европейских странах с раздельной системой сбора мусора)

Батареи и аккумуляторы, содержащие тяжелые металлы, такие как ртуть, свинец и кадмий, в случае неправильной утилизации могут нанести вред окружающей среде. При сжигании некоторые химикаты высвобождаются в воздух или концентрируются в зольном остатке. Это может привести к возникновению рисков для здоровья людей и животных, а также нанесению ущерба окружающей среде в целом.
В соответствии с требованиями законодательства знак «перечёркнутое изображение мусорного контейнера» должен быть нанесен либо на батарею, либо на ее упаковку. Этот символ указывает, что утилизация батарей в качестве бытовых отходов строго запрещена. Вместо этого батареи необходимо утилизировать в соответствии с отдельными правилами сбора и утилизации. Дополнительное обозначение указывает на то, что уровень содержания тяжелых металлов (т.е. Cd = кадмий, Hg = ртуть, Pb = свинец) в батарее выше нормы. Конечные пользователи обязаны по закону соблюдать порядок утилизации использованных батарей. На заводах компании Mitutoyo и в ее официальных представительствах установлены специальные приемники для бесплатной утилизации ранее поставляемых батарей.

Электромагнитная совместимость

- Данный прибор соответствует требованиям Директивы по электромагнитной совместимости, а также требованиям действующего в Великобритании Регламента по электромагнитной совместимости технических средств. Обратите внимание: если уровень электромагнитных помех превышает нормы, установленные в этих документах, такие условия не являются гарантийными, поэтому следует принять соответствующие меры.
- Изображение на дисплее этого прибора может некоторое время мерцать или выключаться из-за электромагнитных помех, вызванных статическим электричеством. Изображение восстановится после устранения помех.

Маркировка CE

Директива по ЭМС: EN 61326-1
Требование теста на устойчивость: пункт 6.2, таблица 2.
Ограничение выбросов: Класс B
Директива RoHS: EN IEC 63000

Меры предосторожности при использовании

- Выполните настройку точки отсчета, следуя приведенным ниже инструкциям.
  - Не выполняйте настройку инструмента в местах со значительными температурными колебаниями. Перед использованием для стабилизации температуры микрометра выдержите его при комнатной температуре.
  - Удалите с помощью марли или замши остатки масла и пыли с измерительных поверхностей микрометра и установочной меры.
  - Настройка точки отсчета и измерение должны проводиться без изменения положения микрометра.
  - Используйте трещотку или другое устройство для создания постоянного измерительного усилия в процессе измерения.
  - Используйте периодически поверяемые концевые меры длины или установочные меры для установки точки отсчета.
- Если микрометр не используется более трех месяцев, извлеките батарею и храните ее отдельно. В противном случае жидкость может протечь из батареи и повредить микрометр.
- После использования, очистите прибор и нанесите антикоррозионное средство. Ржавчина может привести к неисправности прибора.

СОХРАНЯЙТЕ ЭТО РУКОВОДСТВО ДЛЯ ДАЛЬНЕЙШЕГО ИСПОЛЬЗОВАНИЯ.

Для получения дополнительной информации посетите https://manual.mitutoyo.co.jp.

QuantuMike (ko)

▶안전 예방 수칙

제품을 사용할 때, 기재된 사양・기능・주의사항에 따라서 사용해 주십시오.
기재된 목적 이외의 용도로 제품을 사용할 경우, 안전을 해칠 우려가 있습니다.

▶해외 이전에 관한 주의

상품의 수출 및 재수출과 관련하여, 일본과 한국 또는 기타 국제조약에 관한 법률이나 법규를위반할 수 있는 행위를 범하지 마십시오.

⚠ 경고 이 경고를 무시할 경우 사망 또는 심각한 부상을 초래할 수 있습니다.

- 배터리는 영유아의 손이 닿지 않는 곳에 보관해주십시오. 만일 배터리를 삼켰을 경우, 즉시 의사와 상담하십시오.
- 배터리는 합선, 분해, 가열 또는 불에 넣는 행위는 절대 삼가 주십시오.
- 만일 배터리의 알칼리 용액이 새어 피부 또는 옷에 묻었을 경우, 깨끗한 물로 씻어내 주십시오. 사용자의 눈에 들어갈 경우, 깨끗한 물로 씻어낸 다음 즉시 의사와 상담하십시오.

⚠ 주의 이 주의를 무시할 경우 경미한 부상을 초래할 수 있습니다.

- 배터리는 충전식이 아니므로 충전하지 마십시오. +－를 정확히 구분하여 넣어주십시오. 액체가 새거나 파열의 우려가 있으며, 기기의 고장, 부상 등의 원인이 됩니다.
- 본 제품의 측정 부분은 뾰족하고 날카롭습니다. 다치지 않도록 각별한 주의를 기울여 주십시오.

전기 및 전자 장치의 폐기(분리 수거 체계가 있는 국가에서 이용 가능)

제품 혹은 포장에 이 기호가 표시되어 있다면, 본 상품을 폐기할 때 일반 쓰레기로 버리지 마십시오. 제품이나 포장의 이 기호는 WEEE 지령(폐전자기기처리지침)에 의거합니다.환경 오염과 매립지 규모를 최소화하기 위해 재활용 및 재사용을 권장합니다. 제품의 폐기에 대한 자세한 내용은 가까운 미쓰도요 영업점으로 문의 주십시오.

전자파 적합성

- 본 제품은 EMC 지침 및 UK 전자기 호환 규제를 준수하지만, 이들 요구사항을 초과하는 전자기 간섭을 받게 되면 보증이 적용되지 않게 되며 적절한 조치가 필요하게 됩니다.
- 본 제품은 정전기에 의한 전자파 방해로 인해, 일시적으로 디스플레이 표시가 깜박이거나 사라질 수 있습니다. 전자파 방해가 사라지면 정상으로 작동 됩니다.

CE 표시

EMC 지령: EN 61326-1
내성 시험 조건: 6.2 항 표 2
배출 한계: 등급 B
RoHS 지령: EN IEC 63000

사용상의 주의

- 아래 주의사항에 따라 기준점 조정을 수행하십시오.
  －본 제품을 온도 변화가 급격한 장소에서 사용 또는 보관하지 마십시오. 사용 전에 상온에서 제품의 열적 특성을 안정화하십시오.
  －측정면 및 기준 게이지에 묻은 오일과 먼지는 거즈 혹은 섀미 가죽을 사용하여 제거해 주십시오.
  －동일한 자세로 기점 설정 및 측정을 해주십시오.
  －측정압이 일정하도록 래칫 스톱 같은 정압 장치를 사용해 주십시오.
  －정기 점검을 받은 설정 표준용 기준 게이지를 사용해 주십시오.
- 만약 본 제품을 3개월 이상 사용하지 않을 경우에는, 배터리를 제거한 후 보관하십시오. 전지에서 액이 누출되어 본 제품이 손상될 수 있습니다.
- 제품 사용 후, 청소와 방청 처리를 해 주십시오. 녹은 작동 불량의 원인이 됩니다.

향후 참조할 수 있도록 이 매뉴얼을 보관해 주십시오.

자세한 내용은 https://manual.mitutoyo.co.jp를 참조하십시오.

QuantuMike (zh-TW)

▶安全注意事項

使用本測器時，請遵守說明書上記載的規格、功能和使用注意事項，
超出使用範圍會影響本測器的安全性能。不按規定使用將不能確保安全。

▶有關出口管制的注意事項

應同意並遵守不得直接或間接違反日本或客戶方國家的法律，以及任何有關此商品出口、再出口的其他國際協定的行為約定。

⚠ 警告 此處顯示之危險可能導致死亡或嚴重傷害。

- 請將電池放在嬰幼兒接觸不到的地方。如發生誤食情況，請儘速就醫。
- 請勿將電池分解、加熱或投入火中。
- 如果電池中含有的鹼性液體粘附在皮膚或衣服上，請立即用大量清水沖洗；若不慎接觸到您的眼睛，請立即用大量清水沖洗後儘速就醫。

⚠ 注意 此處顯示之危險可能導致輕度或中度傷害。

- 此電池為不可充電式電池，嚴禁為電池進行充電。電池正負極需正確安裝。電池可能因漏液或破裂，導致機器故障或造成人身傷害。
- 本產品的測定面邊緣較為鋒利，請小心使用，避免發生危險。

廢棄舊電氣和電子設備（適用於具有垃圾分類處理規定的歐盟國家）

根據WEEE指令（廢棄電氣及電子設備指令），該符號需呈現於產品或其包裝上。該符號表示本產品不可被視為家庭垃圾。
為減少對環境的影響，並盡量減少垃圾掩埋量，請配合再利用及回收。
請洽詢您的經銷商或最近的三豐銷售辦事處，獲取有關如何廢棄產品的說明。

電磁相容性

- 本產品符合 EMC 指令和英國電磁相容性規範；然而，如果受到的電磁干擾超過這些要求，則將不在保固範圍內，而且需要採取適當的措施。
- 由於靜電放電引起的電磁干擾，本儀器的顯示可能會閃爍或暫時消失。一旦干擾消除，將可返回正常顯示。

CE標誌

EMC指令：EN 61326-1
抗擾度測試要求：條款6.2表2
排放限制：B級
RoHS指令：EN IEC 63000

使用注意事項

- 請務必按照以下注意要點進行基準點調整。
  - 請勿在溫度急劇變化的場所進行調整，並在室溫下使儀器充分恆溫。
  - 用紗布或麂皮將測定面和調整基準點用的標準件上的油和灰塵拭除。
  - 請使用相同的姿勢與條件進行基準點設定與量測。
  - 使用棘輪鎖定裝置等恆力裝置施加恆定的測定力。
  - 請使用有進行定期校正的標準件進行基準點調整。
- 若有三個月以上不使用本測器，請將電池取出並妥善存放。若發生電池漏液，恐將造成測微器損壞。
- 使用完畢後，請清潔並採取防鏽措施。生鏽會導致故障。

請保存此手冊以供日後參考。

如需更多資訊，請參見https://manual.mitutoyo.co.jp.

QuantuMike (vi)

►Biện pháp An toàn

Để đảm bảo an toàn, vui lòng sử dụng dụng cụ này phù hợp với hướng dẫn và thông số kỹ thuật trong Sách Hướng dẫn Sử dụng này. Việc không tuân theo hướng dẫn có thể dẫn đến mất an toàn.

►Lưu ý về Quy định Xuất khẩu

Không được thực hiện hành vi có thể trực tiếp hay gián tiếp vi phạm luật hoặc quy định của Nhật Bản, quốc gia của bạn, hay bất kỳ hiệp ước quốc tế nào liên quan đến xuất khẩu hay tái xuất khẩu bất kỳ sản phẩm nào.

⚠ CẢNH BÁO Cho biết những rủi ro có thể dẫn đến thương tích nghiêm trọng hoặc tử vong.

- Luôn để pin ở ngoài tầm với của trẻ sơ sinh và trẻ nhỏ để tránh trẻ nuốt phải pin. Nếu trẻ nuốt phải pin, hãy tham khảo ý kiến bác sĩ ngay lập tức.
- Không bao giờ để pin bị đoản mạch, tháo rời hoặc biến dạng, bị nóng hoặc để gần lửa.
- Nếu dung dịch kiềm chứa trong pin tiếp xúc với mắt, hãy rửa mắt ngay lập tức với nhiều nước sạch và tham khảo ý kiến bác sĩ. Nếu dung dịch dính vào da hoặc quần áo, ngay lập tức rửa sạch phần da tiếp xúc với dung dịch bằng nhiều nước sạch.

⚠ CHÚ Ý Cho biết những rủi ro có thể dẫn đến thương tích nhẹ hoặc trung bình.

- Không bao giờ sạc pin vì nó là pin sơ cấp. Không bao giờ đảo ngược các cực dương và cực âm khi lắp pin. Thao tác với pin sai cách có thể dẫn tới rò rỉ hoặc phát nổ, gây thương tích cho cơ thể hoặc khiến pin bị lỗi.
- Các bề mặt đo của sản phẩm này có cạnh sắc. Hãy thao tác thật cẩn thận để tránh bị thương.

Vứt bỏ thiết bị điện & điện tử cũ (áp dụng ở các nước Châu Âu khác có hệ thống thu gom riêng)

Ký hiệu này trên sản phẩm hoặc bao bì sản phẩm dựa trên Chỉ thị WEEE (Chỉ thị về thiết bị điện và điện tử thải). Ký hiệu thể hiện rằng sản phẩm không được xử lý chung với rác thải sinh hoạt.
Để giảm tác động tới môi trường và giảm thể tích bãi rác, vui lòng hợp tác tái sử dụng và tái chế.
Vui lòng liên hệ đại lý bán hàng của bạn hoặc văn phòng kinh doanh Mitutoyo gần nhất để được hướng dẫn về cách vứt bỏ sản phẩm.

Tính tương thích điện từ

- Sản phẩm này tuân theo Chỉ thị EMC và Quy định về Tương thích Điện từ của Vương quốc Anh; tuy nhiên, nếu sản phẩm này bị nhiễu điện từ vượt quá các yêu cầu này, sản phẩm sẽ không được bảo hành và cần có các biện pháp thích hợp.
- Màn hình của dụng cụ này có thể bị nhấp nháy hoặc mất hình tạm thời do nhiễu điện từ gây ra bởi sự phóng tĩnh điện. Tuy nhiên, màn hình sẽ trở lại tình trạng thông thường khi đã loại bỏ nhiễu.

Chứng nhận CE marking

Chỉ thị EMC: EN 61326-1
Yêu cầu kiểm tra miễn nhiễm: Điều 6.2 Bảng 2
Giới hạn phát thải: Cấp B
Chỉ thị RoHS: EN IEC 63000

Lưu ý khi sử dụng

- Đảm bảo khi thực hiện điều chỉnh điểm tham chiếu phải làm theo các điểm chú ý sau.
  - Không thực hiện điều chỉnh ở những nơi nhiệt độ thay đổi đột ngột. Ổn định nhiệt đầy đủ cho sản phẩm ở nhiệt độ phòng.
  - Lau sạch dầu và bụi trên bề mặt đo và calip chính bằng gạc hoặc khăn da cừu.
  - Thực hiện cài đặt điểm tham chiếu và đo với cùng thao tác của sản phẩm.
  - Sử dụng dụng cụ lực không đổi như cữ chặn có bánh cóc để tác dụng một lực đo không đổi.
  - Sử dụng 1 mẫu chuẩn như 1 tiêu chuẩn cài đặt để hiệu chuẩn định kì.
- Nếu dự định không sử dụng dụng cụ trong thời gian hơn ba tháng, hãy tháo pin và cất giữ phù hợp. Nếu không, chất lỏng có thể rò rỉ khỏi pin và làm hư hỏng dụng cụ.
- Sau khi sử dụng, làm sạch thiết bị và vệ sinh chống gỉ. Rỉ sét có thể gây ra sự cố khi sử dụng.

GIỮ LẠI SÁCH HƯỚNG DẪN NÀY ĐỂ SỬ DỤNG TRONG TƯƠNG LAI.

Để biết thêm thông tin, vui lòng truy cập https://manual.mitutoyo.co.jp.

QuantuMike (id)

►Pencegahan untuk Keselamatan

Untuk memastikan keselamatan operator, gunakan alat ini sesuai dengan arahan dan spesifikasi yang diberikan dalam Petunjuk Pengguna ini. Tidak mematuhi petunjuk dapat membahayakan keselamatan.

►Catatan pada Peraturan Ekspor

JJangan melakukan tindakan yang bisa, secara langsung atau tidak langsung, melanggar hukum atau peraturan Jepang, negara Anda, atau perjanjian internasional lainnya, terkait dengan ekspor atau ekspor kembali komoditas apa pun.

⚠ PERINGATAN Menandakan risiko yang dapat berakibat kematian atau cedera parah.

- Selalu jaga agar baterai tidak dapat dijangkau anak balita atau batita agar tidak tertelan. Jika tertelan, bawalah ke dokter secepatnya.
- Baterai tidak boleh mengalami hubungan pendek, dibongkar atau diubah bentuknya, dipanaskan atau terpapar api.
- Jika cairan alkalin yang terdapat dalam baterai mengenai mata, segera bilas mata dengan air bersih banyak-banyak dan pergilah ke dokter. Jika cairan mengenai kulit atau baju, segera bilas dengan air bersih banyak-banyak.

⚠ PERINGATAN Menandakan risiko yang dapat berakibat cedera sedang.

- Jangan sekali-sekali mengisi daya baterai karena ini baterai utama. Ketika memasangnya, terminal positif dan negatif jangan sampai terbalik. Penanganan yang tidak benar atas baterai dapat mengakibatkan kebocoran atau ledakan, membuat badan cedera atau mengalami gangguan.
- Permukaan pengukuran produk ini bertepi tajam. Tangani dengan hati-hati agar tidak menimbulkan cedera.

Pembuangan limbah peralatan listrik & elektronik (berlaku di negara-negara Eropa dengan sistem pengumpulan limbah terpisah)

Simbol ini yang tertera pada produk atau kemasannya mengacu kepada WEEE Directive (Ketentuan Mengenai Limbah Peralatan Listrik dan Elektronik). Simbol tersebut menandakan bahwa produk ini tidak boleh diperlakukan sebagai limbah rumah tangga.
Untuk mengurangi dampak terhadap lingkungan dan meminimalkan volume TPA, ayo saling bekerja sama dalam pemakaian ulang dan pendauran ulang.
Hubungi penyalur atau kantor penjualan Mitutoyo terdekat untuk memperoleh petunjuk pembuangan produk.

Kesesuaian Elektromagnetik

- Produk ini mematuhi Arahan EMC dan Peraturan Kompatibilitas Elektromagnetik Inggris; namun apabila produk menerima gangguan elektromagnetik yang melampaui persyaratan ini, maka garansi tidak akan berlaku dan tindakan yang tepat akan diperlukan.
- Layar instrumen ini mungkin berkedip atau kosong sejenak karena interferensi elektromagnetik yang ditimbulkan oleh muatan listrik statis. Layar akan kembali normal setelah interferensi hilang.

Label CE

EMC Directive: EN 61326-1
Ketentuan uji imunitas: Klausul 6.2 Tabel 2
Batas emisi: Kelas B
RoHS Directive: EN IEC 63000

Peringatan Pemakaian

- Jangan lupa lakukan penyesuaian titik acuan dengan memperhatikan poin-poin penting sebagai berikut.
  - Jangan lakukan penyesuaian di tempat-tempat yang mungkin mengalami perubahan suhu mendadak. Stabilkan suhu instrumen pada suhu kamar.
  - Bersihkan oli dan debu pada permukaan pengukuran dan pengukur utama menggunakan kain kasa atau lap kulit chamois.
  - Lakukan pengaturan titik acuan dan pengukuran dalam postur produk yang sama.
  - Gunakan alat bergaya konstan seperti ratchet stop untuk menerapkan gaya pengukuran yang konstan.
  - Gunakan pengukur utama seperti standar pengaturan yang dikalibrasi secara berkala.
- Jika instrumen hendak tidak digunakan selama lebih dari tiga bulan, lepaskan baterai dan simpan dengan benar. Jika tidak, cairan baterai dapat bocor dan merusak instrumen.
- Setelah digunakan, bersihkan alat ukur dan aplikasikan perlakuan anti-karat. Karat dapat mengakibatkan tidak berfungsinya alat ukur.

SIMPAN PANDUAN INI UNTUK BAHAN ACUAN SEWAKTU-WAKTU DIPERLUKAN.

Untuk informasi lebih lanjut, lihat https://manual.mitutoyo.co.jp.

Mitutoyo Corporation 20-1, Sakado 1-Chome, Takatsu-ku, Kawasaki-shi, Kanagawa, 213-8533, Japan

Mitutoyo

Printed in Japan
Date of publication: July 1, 2021 (1)